ԳԵՈՔԱՐՏ ՍՊԸ
Ք. ՎԱՆԱՁՈՐ
ԳՐԱՆՑՄԱՆ ՀԱՍՑԵ
ՏԱՎՐՈՍ 13Փ 4Ա
ԳՈՐԾՈՒՆԵՈՒԹՅԱՆ ՀԱՍՑԵ
ՆԱԼԲԱՆԴՅԱՆ Փ 5/3-2

ООО ГЕОКАРТ
Г. ВАНАДЗОР
АДРЕС РЕГИСТРАЦИОННЫЙ
УЛ.ТАВРОСА 13 4А
АДРЕС ОФФИСА
УЛ. НАЛБАНДЯН 5/3-2

ԼԻՑԵՆԶԻԱ ЛИЦЕНЗИЯ
ՔՊԼ N17321

ՀՀ ՏՄԻՀ-ԳՀԱԽԾՁԲ-24/14

Ն Ա Խ Ա Գ Ի Ծ
П Р О Е К Т

Իջևան համայնքի Իջևան քաղաքի Բլբուլյան փողոցի 86, 103, 105 շենքերի բակերի և 86 շենքից 105 շենք տանող ճանապարհի հիմնանորոգման և ասֆալտապատման աշխատանքների նախագիծ

ԳԵՈՔԱՐՏ
ՍՊԸ

Ա Շ Խ Ա Տ Ա Ն Ք Ա Յ Ի Ն
Ն Ա Խ Ա Գ Ի Ծ

ԼԻՑԵՆԶԻԱ ՔՊ Լ N 1 7 3 2 1

ՀՀ ՏՄԻՀ-ԳՀԱԽԾՁԲ-24/14

Իջևան համայնքի Իջևան քաղաքի Բլբուլյան
փողոցի 86, 103, 105 շենքերի բակերի և 86
շենքից 105 շենք տանող ճանապարհի
հիմնանորոգման և ասֆալտապատման
աշխատանքների նախագիծ

ՏՆՕՐԵՆ՝ Ն. ԹՈՎՄԱՍՅԱՆ

ՀԱՄԱՅՆՔԻ ՂԵԿԱՎԱՐ՝ Ա. ՃԱՂԱՐՅԱՆ

ՎԱՆԱՁՈՐ 2024

ՀԱՅԱՍՏԱՆԻ ՀԱՆՐԱՊԵՏՈՒԹՅԱՆ ՔԱՂԱՔԱՇԻՆՈՒԹՅԱՆ ԿՈՄԻՏԵ

ԼԻՑԵՆԶԻԱ

ՔՊԼ N 17321

(լիցենզիայի համարը)

ՔԱՂԱՔԱՇԻՆԱԿԱՆ ՓԱՍՏԱԹՂԹԵՐԻ ԻՆԺԵՆԵՐԱԿԱՆ ԲԱԺԻՆՆԵՐԻ ՄՇԱԿՄԱՆ (ԲԱՑԱՌՈՒԹՅԱՄԲ ԿՈՆՍՏՐՈՒԿՏՈՐԱԿԱՆ ՄԱՍԻ, ԻՆՉՊԵՍ ՆԱԵՎ ՇԻՆԱՐԱՐՈՒԹՅԱՆ ԹՈՒՅԼՏՎՈՒԹՅՈՒՆ ՉՊԱՀԱՆՋՈՂ ԱՇԽԱՏԱՆՔՆԵՐԻ) ԳՈՐԾՈՒՆԵՈՒԹՅԱՆ

(գործունեության տեսակը)

Տրված է «24 ՀՈԿՏԵՄԲԵՐԻ 2019թ.» « ԳԵՈՔԱՐՏ » ՍՊԸ ԼՈՌԻ, ՎԱՆԱՁՈՐ, ՏԱՎՐՈՍ 13 Փ., 4Ա

(Լիցենզիան տալու ամսաթիվը, իրավաբանական անձի անվանումն ու գտնվելու վայրը, իսկ անհատ ձեռնարկատիրոջ համար ազգանունը, անունն ու բնակության վայրը)

Գործունեության ժամկետը՝ ԱՆԺԱՄԿԵՏ

ՀՀ ՔԱՂԱՔԱՇԻՆՈՒԹՅԱՆ ԿՈՄԻՏԵԻ ՆԱԽԱԳԱՀ՝ (ստորագրություն) Վ. ՎԱՐԴԱՆՅԱՆ

(անուն, ազգանուն)

ՀԱՅԱՍՏԱՆԻ ՀԱՆՐԱՊԵՏՈՒԹՅԱՆ ՔԱՂԱՔԱՇԻՆՈՒԹՅԱՆ ԿՈՄԻՏԵ

Կ.Տ.

ՀԱՅԱՍՏԱՆԻ ՀԱՆՐԱՊԵՏՈՒԹՅԱՆ

ՔԱՂԱՔԱՇԻՆՈՒԹՅԱՆ ԿՈՄԻՏԵ

Լ Ի Ց Ե Ն Զ Ի Ա Յ Ի   Ն Ե Ր Դ Ի Ր

ՔՊԼ N 17321 - 4

(լիցենզիայի և ներդիրի համարները)

« ԳԵՈՔԱՐՏ » ՍՊԸ

(կազմակերպության անվանումը և մասնագետի անձնագրային տվյալները)

ՀՈՎՀԱՆՆԵՍ ՀԱՅԿԻ ՍՈՒԼԹԱՆՅԱՆ AN0463482

(կազմակերպության անվանումը և մասնագետի անձնագրային տվյալները)

ՏՐԱՆՍՊՈՐՏԱՅԻՆ ՕԲՅԵԿՏՆԵՐԻ ՆԱԽԱԳԾԱՅԻՆ ՓԱՍՏԱԹՂԹԵՐԻ՝

ՏՐԱՆՍՊՈՐՏԱՅԻՆ ՈՒՂԻՆԵՐ

(գործունեության ոլորտը)

24. 10. 2019թ.

(տալու ամսաթիվը)

ԳՈՐԾՈՒՆԵՈՒԹՅԱՆ ԺԱՄԿԵՏԸ՝ ԱՆԺԱՄԿԵՏ

ՀՀ ՔԱՂԱՔԱՇԻՆՈՒԹՅԱՆ
ԿՈՄԻՏԵԻ ՆԱԽԱԳԱՀ

(ստորագրությունը)

Կ. Տ.

Վ. ՎԵՐՄԻՇՅԱՆ

(անունն ազգանունը)

Ներդիրը վավերական է լիցենզիայի առկայության դեպքում

ՀԱՅԱՍՏԱՆԻ ՀԱՆՐԱՊԵՏՈՒԹՅԱՆ ՔԱՂԱՔԱՇԻՆՈՒԹՅԱՆ ԿՈՄԻՏԵ • 02565827 • ԵՐԵՎԱՆ

ՏԵԽՆԻԿԱԿԱՆ ԲՆՈՒԹԱԳԻՐ

Իջևան համայնքի Իջևան քաղաքի Բլբուլյան փողոցի 86,103,105 շենքերի բակերի և 86 շենքից 105 շենք տանող ճանապարհի հիմնանորոգման և ասֆալտապատման աշխատանքների նախագիծ	
Ծրագրի անվանումը	Ճանապարհի հիմնանորոգում
Ֆինանսավորման աղբյուր	Համայնքի և ՀՀ պետական բյուջե
Պատվիրատու	Իջևանի համայնքապետարան
Նախագծման փուլը	Աշխատանքային նախագիծ
Երթևեկամասերի ծածկի տեսակը	Ա/բետոն
Պարտադիր ***Ընդհանուր դրույթներ***	Ներկայացնել նախագծի էսքիզ • Յուրաքանչյուր ճանապարհահատվածի համար նախագծանախահաշվային փաստաթղթերը պետք է կազմվեն և ներկայացվեն **հայերեն և ռուսերեն լեզուներով**՝ հինգ թղթային օրինակով և մեկ էլեկտրոնային տարբերակով (ACAD PDF ֆորմատներով, ծավալաթերթերը, ամփոփագրերը և նախահաշիվները նաև Excel ֆորմատով GHEA GRAPALAT հայերեն տառատեսակով): • Նախագծանախահաշվային փաստաթղթերը պետք է պատրաստված լինեն համակարգչային համապատասխան ծրագրերի կիրառման միջոցով, լինեն գունավոր և ընթեռնելի:
Հիմնական պարտականություններ և պահանջներ	***Հիմնական պարտականություններ***՝ • Ինժեներական հետազննման աշխատանքների իրականացում: • Նախագծանախահաշվային փաստաթղթերի մշակում: • Ճանապարհահատվածի սահմաններում գտնվող ստորգետնյա և վերգետնյա ինժեներական բոլոր գծերի ուսումնասիրություն, անհրաժեշտ տեխնիկական պայմանների ձեռք բերում և ճանապարհի դրագծի իրականացմանը խոչընդոտելու, իսկ ստորգտնյա գծերի դեպքում նաև ոչ բարվոք վիճակում գտնվելու դեպքում այդ գծերի համար տալ նախագծային լուծում: Ինժեներական գծերի (նաև սարքավորումների) տեղափոխման անհրաժեշտության դեպքում դրանց տեղափոխման նախագիծի մշակում և իրավասու կազմակերպությունների հետ համաձայնեցում: • Շինարարական աշխատանքները սկսելուց առաջ, հիմնանորոգվող տեղամասը հանձնման-ընդունման ակտի միջոցով կապալառու կազմակերպությանը հանձնում ՝ տեղանքին ամրակցող նշաններով և բարձրությունների հենանիշերով: ***Հետազննման վերաբերյալ պահանջներ***՝ • Ինժեներական հետազննումն իրականացնել նախագծային փաստաթղթերը մշակելու և նախագծային լուծումները հիմնավորելու անհրաժեշտ ծավալով, • հետազննման ընթացքում իրականացնել հիմնանորոգվող ճանապարհահատվածի առկա վիճակի տեսանկարահանում: ***Նախագծերի նկատմամբ պահանջներ*** • Նախագծային փաստաթղթերի կազմը, բովանդակությունը և նախագծային լուծումները պետք է համապատասխանեն ՀՀ-ում գործող նորմատիվատեխնիկական փաստաթղթերով և նորմատիվ իրավական ակտերով սահմանված պահանջներին: • Նախագծերի մեջ պետք է նախատեսել առնվազն հետևյալ աշխատանքները՝ ✓ հողային պաստառի վերականգնում / վերակառուցում / կառուցում (ըստ անհրաժեշտության),

- ✓ հենապատերի վերականգնում / վերակառուցում / նորոգում / կառուցում (ըստ անհրաժեշտության),
- ✓ ճանապարհային պատվածքի վերականգնում / վերակառուցում (ըստ անհրաժեշտության),
- ✓ մայթերի վերականգնում / վերակառուցում / նորոգում / կառուցում (ըստ անհրաժեշտության),
- ✓ ջրահեռացման համակարգի վերականգնում / վերակառուցում / նորոգում / կառուցում (ըստ անհրաժեշտության),
- ✓ արհեստական կառուցվածքների վերականգնում / վերակառուցում / նորոգում / կառուցում (ըստ անհրաժեշտության),
- ✓ ճանապարհի կահավորում,
- ✓ անվտանգության տարրերի, ինչպես նաև սև կետերի շտկման համար անհրաժեշտ միջոցառումների իրականացում:

Նախագծերի կազմի նկատմամբ պահանջներ՝

- Նախագծանախահաշվային փաստաթղթերը պետք է կազմվեն ՀՀ քաղաքաշինության նախարարի 2017 թվականի սեպտեմբերի 11-ի N128-Ն հրամանով սահմանված պահանջներին համապատասխան և պետք է ներառեն՝

- ✓ բացատրագիր (որն իր մեջ կներառի հիմնանորոգվող տեղամասի վիճակի, հետազննման արդյունքների՝ այդ թվում նաև գոյություն ունեցող ճանապարհային պատվածքի շերտի հաստության, գոյություն ունեցող ճանապարհային պատվածքի շերտերի նյութերի կազմվածքի, հիմնատակի գրունտների վիճակի հետազոտությունների և նախատեսվող աշխատանքների վերաբերյալ, անհրաժեշտ լաբորատոր փորձարկումների քանակը, տարածաշրջանի քարտեզ՝ նշելով այն հատվածը, որտեղ իրականացվելու են շինարարական աշխատանքներ, նախատեսվող աշխատանքների իրականացման համար պահանջվող մեքենա - մեխանիզմների և ինժեներատեխնիկական մասնագիտական խմբի կազմերը),
- ✓ ինժեներաերկրաբանական եզրակացություն (որն իր մեջ կներառի տեղեկատվություն՝ կլիմայի, ռելյեֆի, շրջանի սեյսմիկ և բնահողերի սեյսմիկ հատկությունների, բնահողերի տեսակները ըստ փխրեցման կարգի, ջրաբանությունը և ջրաերկրաբանությունը, տեղական ինքնակառավարման մարմնի ղեկավարի հետ համաձայնեցված պահուստի, լցակույտի և շինարարական աղբի տեղերի, օգտագործվող հանքանյութերի հանքերի տեղերի վերաբերյալ),
- ✓ գծագրեր (որոնք կներառեն՝ տախեոմետրական հանույթի հատակագիծը, այդ թվում՝ հենանիշերը իրենց կոորդինատներով, ճանապարհի երկայնական կտրվածքը, լայնական կտրվածքներ՝ յուրաքանչյուրը 20մ հեռավորության վրա, սակայն հաշվի առնելով տեղանքի իրադրությունը նշված հեռավորությունը կարող է փոփոխվել, կահավորման և ջրահեռացման հատակագիծը, ճանապարհային պատվածքի կոնստրուկցիայի գծագրեր՝ բոլոր տիպերի համար կախված հարակից տարրերից),
- ✓ նախատեսվող արհեստական կառուցվածքների գծագրեր (որոնք կներառեն ծավալների մասնագրերը),
- ✓ տիպային գծագրեր (որոնք կներառեն՝ նախագծում ընդգրկվող կառուցվածքների, նախատեսվող աշխատանքների և երթևեկության կազմակերպման սխեմաներ, այդ թվում՝ շինարարության ընթացքում աշխատանքային տեղամասերը լուսազդանշանային առկայծող լապտերներով կահավորելու սխեման և այլն),
- ✓ ամփոփագրեր (որոնք կներառեն հողային աշխատանքների՝ ըստ գրունտների կարգի, դրանց մշակման, տեղափոխման մեխանիզմների և աշխատանքի տեսակի, երթևեկելի մասի նորոգման՝ ըստ ծածկի կոնստրուկտիվ առանձին շերտերի և աշխատանքի տեսակի, կամրջի կոնստրուկտիվ տարրերի նորոգման՝ ըստ աշխատանքի տեսակի, կահավորման և անվտանգության տարրերի՝ ըստ աշխատանքի տեսակի, արհեստական կառուցվածքների՝ ըստ աշխատանքի տեսակի ամփոփագրեր),

Նորմատիվային պահանջներ	✓ համահավաք ամփոփագրեր, ✓ նախահաշվի հիման վրա կազմված ծավալաթերթ-նախահաշիվ, որի յուրաքանչյուր աշխատանքի միավորի արժեքը կներառի ՀՀ քաղաքաշինական նորմատիվ փաստաթղթերով սահմանված բոլոր ծախսերը, շահույթը, ինչպես նաև բոլոր տուրքերը, վճարները և հարկերը՝ առանց նախատեսված վերադարձի գումարի, կնքված և ստորագրված նախագծողի կողմից (այդ թվում հաշվի առնել չնախատեսված աշխատանքների և ծախսերի 50%), ✓ նախահաշիվ (որն իր մեջ կներառի ամփոփ, օբյեկտային և տեղային նախահաշիվներ): ***Համաձայնեցումներ՝*** • նախագծային փաստաթղթերը համաձայնեցնել ՀՀ ոստիկանության «Ճանապարհային ոստիկանություն» ծառայության հետ, • համայնքների վարչական սահմաններում առաջարկվող նախագծային լուծումները համաձայնեցնել տեղական ինքնակառավարման մարմինների ղեկավարների հետ, • տեղական ինքնակառավարման մարմինների ղեկավարների հետ համաձայնեցնել պահուստի, լցակույտի և շինարարական աղբի տեղերը, • կոմունիկացիաների (ջրագծի, գազատարի, կապի մալուխի և այլն) տեղափոխում նախատեսելու դեպքում նախագիծը համաձայնեցնել իրավասու շահագրգիռ մարմինների հետ, նախագծողի կողմից: • Ինժեներական հետազննումն իրականացնել ՀՀՇՆ I-2.01-99 շինարարական նորմերով և ГОСТ 32836-2014-ի, ГОСТ 33179-2014-ի ստանդարտներով սահմանված պահանջների համաձայն: • Ինժեներաերկրաբանական հետազննումն իրականացնել ГОСТ 32868-2014-ի ստանդարտով սահմանված պահանջների և ՀՀ-ում գործող այլ գերատեսչական նորմատիվ իրավական փաստաթղթերի համաձայն: • Տեղագրագեոդեզիական հետազննումն իրականացնել ГОСТ 32869-2014-ի և ստանդարտով սահմանված պահանջների և ՀՀ-ում գործող այլ գերատեսչական նորմատիվ իրավական փաստաթղթերին համաձայն: • Նախագծային փաստաթղթերը մշակել ՀՀՇՆ 32-01-2022 «Ավտոմոբիլային ճանապարհներ» և ՀՀՇՆ 30-01-2014 «Քաղաքաշինություն. Քաղաքային և գյուղական բնակավայրերի հատակագծում և կառուցապատում» շինարարական նորմերի, ՇՆուկ 2.05.03-84* «Կամուրջներ և խողովակներ» շինարարական նորմերերով, ՄՄ ՏԿ 014-2011 մաքսային միության տեխնիկական կանոնակարգով սահմանված պահանջների համաձայն: • Ճանապարհի կահավորումն իրականացնել ՀՀ կառավարության 10.01.2008թ.-ի թիվ 113-Ն որոշմամբ սահմանված կարգի համաձայն: • Նախահաշիվը կազմել ՀՀ կառավարության 23.06.2011թ.-ի թիվ 879-Ն որոշմամբ սահմանված կարգի համաձայն: • Նախագծային փաստաթղթերի աշխատանքային գծագրերը մշակել ГОСТ 21.701-2013, ГОСТ 21.101-99, ГОСТ 21.501-2018 ստանդարտներով սահմանված կանոնների և ՀՀ-ում գործող գերատեսչական այլ նորմատիվային փաստաթղթերի համաձայն:

Ծառայության մատուցման ժամկետը	
սկիզբը	***ավարտը***
Ֆինանսական միջոցներ նախատեսվելու դեպքում կողմերի միջև կնքվող համաձայնագրի ուժի մեջ մտնելուց հետո	Նախագծանախահաշվային փաստաթղթերի կազմման ծառայությունների մատուցման ավարտը՝ 40 օրացույցային օրից, հաշված պայմանագրով նախատեսված ծառայությունների մեկնարկի օրվանից

«ՀԱՅՐ ԵՎ ՈՐԴԻ ՏԻՏԻԶՅԱՆՆԵՐ» ՍՊԸ

Ի Ն Ժ Ե Ն Ե Ր Ա Ե Ր Կ Ր Ա Բ Ա Ն Ա Կ Ա Ն
Ո Ւ Ս Ո Ւ Մ Ն Ա Ս Ի Ր Ո Ւ Թ Յ Ո Ւ Ն Ն Ե Ր Ի

Հ Ա Շ Վ Ե Տ Վ Ո Ւ Թ Յ Ո Ւ Ն

ԱՆՎԱՆՈՒՄԸ՝ ՀՀ ՏԱՎՈՒՇԻ ՄԱՐԶԻ ԻՋԵՎԱՆ ՀԱՄԱՅՆՔԻ ԻՋԵՎԱՆ ՔԱՂԱՔԻ ԲԼԲՈՒԼՅԱՆ ՓՈՂՈՑԻ 86,103,105 ՇԵՆՔԵՐԻ ԲԱԿԵՐԻ ԵՎ 86 ՇԵՆՔԻՑ 105 ՇԵՆՔ ՏԱՆՈՂ ՃԱՆԱՊԱՐՀԻ ՀԻՄՆԱՆՈՐՈԳՄԱՆ ԵՎ ԱՍՖԱԼՏԱՊԱՏՄԱՆ ԱՇԽԱՏԱՆՔՆԵՐ

Լիցենզիա N 18425

Տնօրեն՝ Հ. Տիտիզյան

Երևան 2024թ

ԻՆԺԵՆԵՐԱ-ԵՐԿՐԱԲԱՆԱԿԱՆ ՊԱՅՄԱՆՆԵՐԸ

Համաձայն «ԳԵՈՔԱՐՏ» ՍՊԸ-ի հետ կնքված պայմանագրի և համապատասխան առաջադրանքի 2024 թվականի մայիս ամսին կատարվել են ինժեներա-երկրաբանական ուսումնասիրություններ ՀՀ Տավուշի մարզի Իջևան համայնքի Իջևան քաղաքի Բլբուլյան փողոցի 86,103,105 շենքերի բակերի եվ 86 շենքից 105 շենք տանող ճանապարհի հիմնանորոգման եվ ասֆալտապատման աշխատանքների համար: Աշխատանքների իրականացման նպատակն է համաձայն Հայաստանի Հանրապետության նորմատիվա-տեխնիկական փաստաթղթերի ՀՀ Տավուշի մարզի Իջևան համայնքի Իջևան քաղաքի Բլբուլյան փողոցի 86,103,105 շենքերի բակերի եվ 86 շենքից 105 շենք տանող ճանապարհի հիմնանորոգման եվ ասֆալտապատման աշխատանքների նախագծային փաստաթղթերի մշակման համար անհրաժեշտ երկրաբանական տվյալների հավաքագրումը և համապատասխան հաշվետվության կազմումը: Վերը շարադրված խնդիրը լիարժեք լուծելու նպատակով իրականացվել են հետևյալ աշխատանքները. ուսումնասիրվել է տվյալ տարածքի երկրաբանական կառուցվածքը առկա մերկացումների տվյալների, տեղազննության, ակնադիտարկման եղանակով, ինչպես նաև հարակից տարածքներում մեր կողմից կատարված ինժեներաերկրաբանական հետազոտումների տվյալների համադրմամբ և վերլուծությամբ:

ԸՆԴՀԱՆՈՒՐ ՏԵՂԵԿՈՒԹՅՈՒՆՆԵՐ

Գեոմորֆոլոգիական տեսակետից

ՈՒսումնասիրվող տարածքը գտնվում է Աղստև գետի երկու ափերին՝ Իջևանյան լեռնաշղթայի ստորոտին: Քաղաքը Երևանից գտնվում է 142 կմ հեռավորության վրաՈւսումնասիրվող ուղեգիծը անցնում է բլրավետ ռելիեֆով: Ծովի մակարդակից բարձր է 700մ:

Ուսումնասիրվող տարածքի **երկրաբանական կտրվածքում** մասնակցում են վերին Յուրայի հասակի նստվածքներ, որոնք ներկայացված են ավազաքարերով, տուֆոավազաքարերով, սակայն այս նստվածքները գտնվում են խորը հորիզոններում, որոնց արտաքին շերտը ծածկված է դելյուվիալ և պրոլյուվիալ ծագման նստվածքներով, որոնք ներկայացված են խճաքարային գրունտներով:

Կլիման ուսումնասիրվող տարածքի կլիմայական պայմանները բնութագրելիս վկայակոչել ենք ՀՀ քաղաքաշինության նախարարության ՀՀՇՆ 22.01.2024թ «Շինարարական կլիմայաբանություն» նորմատիվային փաստաթուղթը և քանի որ ուսումնասիրվող տարածքը գտնվում է Իջևան համայնքում ուստի բերում ենք նրա համապատասխան մի քանի կլիմայական ցուցանիշները: Կլիման բավականին մեղմ է. ամռանը ոչ շատ շոգ է, իսկ ձմռանը՝ ոչ սաստիկ ցուրտ: Ստորև աղյուսակի տեսքով

բերվում է մի քանի կլիմայական տվյալներ՝ ըստ «Իջևան» օդերևութաբանական կայանի դիտարկումների:

- Տարեկան միջին ջերմաստիճանը 10.8 °C
- Օդի բացարձակ առավելագույն ջերմաստիճանը 39°C
- Օդի բացարձակ նվազագույն ջերմաստիճանը -19°C
- Օդի միջին տարեկան հարաբերական խոնավությունը 71%
- Օդի հարաբերական խոնավությունը ամենացուրտ ամսվա 64%
- Օդի հարաբերական խոնավությունը ամենաշոգ ամսվա 49%
- Տարեկան մթնոլորտային տեղումների քանակը հասնում է 350-530մմ:
- Քամու միջին տարեկան արագությունը 2,1մ/վ:
- Գրունտի սառչման առավելագույն խորությունը, կազմում է 40սանտիմետր:

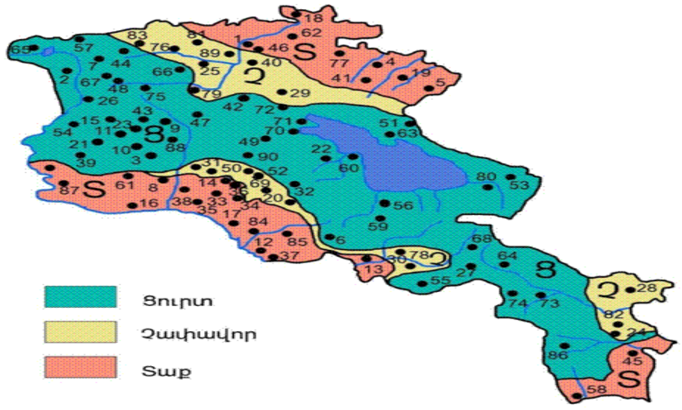

Նկ. 3 Կլիմայական շրջանացման սխեմատիկ քարտեզ

Հիդրոերկրաբանական տեսակետից ուսումնասիրվող տարածքում ջրերը կապվում են գետահուներում թեք լանջերից դուրս եկող աղբյուրների ձևով: Գրունտային ջրերի հոսքեր, հիմնականում հանդիպում են ձորակների և գետի հովտում (ցածրադիր տարածքներում): Ըստ ֆոնդային տվյալների մինչև 5մ խորությամբ ստորգետնյա ջրեր չեն բացահայտվել:

Ֆիզիկա-երկրաբանական վտանգավոր երևույթներ ինչպիսիք են կարստը, սողանքը, քարաթափությունը, փլուզումը և այլն, բացակայում են:

Ըստ սեյսմիկ հատկության՝ ՀՀՇՆ 20.04.2020թ.-ի, տեղազննվող շրջանը գտնվում է I սեյսմիկ գոտում՝ գրունտների Amax= 0.3g արագացմամբ:

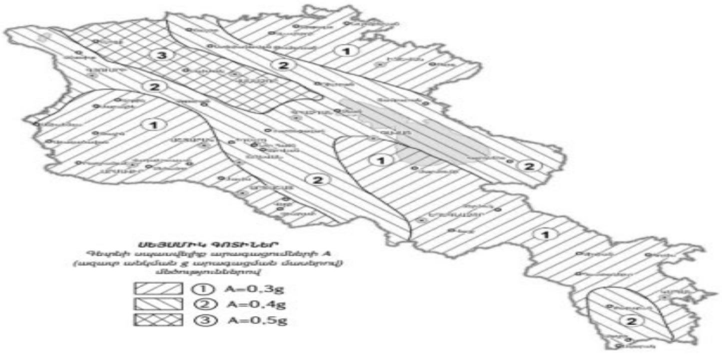

Տարածքի երկրաբանական կառուցվածքը

Տարածքի երկրաբանական կտրվածքը ուսումնասիրվել է ակնադիտական եղանակով, բնական մերկացումների և արխիվային նյութերի հիման վրա: Ուսումնասիրվող տարածքում առանձնացվել է գրունտների մեկ շերտ: Ստորև բերվում է այդ շերտերի լիթոլոգիական նկարագրությունները և նրանց ֆիզիկա-մեխանիկական հատկությունները:

Շերտ-1

Քայքայված ասֆալտային շերտ: Շերտի հզորությունը 0.00-0.20մ: Ասֆալտային շերտի հաստությունը 4-5 սմ:

Շերտ 2

Խճաքարային գրունտ ավազակավի լցոնումով 20-25%: Լցոնումը բաց շագանակագույն է, թույլ խոնավ և պինդ թանձրության: Դրանք ժամանակակից դելյուվիալ-պրոլյուվիալ առաջացումներ են: Գրունտը ըստ շահագործման դժվարության՝ համաձայն (10ե) IV կարգ:

ՆԿ 0+00-ՆԿ5+40

0.0-0,4մ Խճաքարային գրունտ ավազակավի լցոնումով 20-25%: Լցոնումը բաց շագանակագույն է, թույլ խոնավ և պինդ թանձրության: Դրանք ժամանակակից դելյուվիալ-պրոլյուվիալ առաջացումներ են: Գրունտը ըստ շահագործման դժվարության՝ համաձայն (10ե) IV կարգ:

Աղյուսակ 1.

Հատկանիշի անվանումը		Գրունտի անվանումը և շերտի համարը
		1
Գրունտների անվանումները		Խճաքարային գրունտ ավազակավի լցոնումով
Ծավալային Խտությունը Տ/մ^3	ρ	1,8
Տեսակարար խտությունը գ/մ^3	ρ	2,61
Տեսակարար շաղկապվածությունը, ԿՊա	C	0,04
Ծակոտկենություն	e	0.650
Ներքին շփման անկյուն, աստ.	φ	31˚20´
Ձևախախտման մոդուլը, ՄՊա	E	28,0
Գրունտի հաշվարկային դիմադրությունը կգ/սմ^2	R_0	3,0
Գրունտի կարգը և մշակման պարագրաֆները	աղ. 1	IV ($10^{ե}$)
Գրունտների կարգը ըստ սեյսմիկ հատկանիշերի ՀՀ ՇՆ 20.04.2020		II

Հողի հատկությունների դաշտային հետազոտության նպատակներն ու մեթոդները ինժեներա-երկրաբանական հետազոտությունների ժամանակ.(ГОСТ 32868 — 2014 ДОРОГИ АВТОМОБИЛЬНЫЕ ОБЩЕГО ПОЛЬЗОВАНИЯ Требования к проведению инженерно-геологических изысканий) Таблица А

Գործոն	բարդության կատեգորիա
	I (միջին բարդության)
Գեոմոֆոլոգիական պայմաններ	Մակերեսը թեքվածությամբ, մանր թմբավոր, թեթև մասնատված
Գեոլոգիական կառուցվածքը և հողի/գրունտի հատկությունները շինությունների և կառույցների երկրաբանական միջավայրի հետ փոխազդեցության տեսանկյունից	Նստվածքների մինչև երեք գենետիկ տեսակ, ոչ ավելի, քան չորս հողի շերտեր տարբեր տեսակների, տեղակայումը թեքությամբ կամ դուրս մղմամբ, հզորությունը փոխվում է օրինաչափորեն: Կանոնավոր օրինաչափորեն փոփոխավում է Հողերի/գրունտերի հատկությունների ցուցանիշները հատակագծով կամ խորությամբ. Ժայռոտ հողեր անհավասար Ծածկված են ոչ մեծ հզորությամբ քարքարոտ հողով:
Հիդրոգեոլոգիական պայմանները շինությունների և կառույցների երկրաբանական միջավայրի հետ փոխազդեցության տեսանկյունից	Ստորերկրյա ջրեր բացակայում են
Շինարարության պայմանների և շինությունների ու կառույցների շահագործման վրա բացասական ազդեցությամբ վտանգավոր գեոլոգիական գործընթացները	Բացակայում են:
Տեխնոծին ազդեցություններ և փոփոխությունները տիրապետած տարածքներում	Աննշան են և հաշվի չեն առնվում ճարտարագիտության մեջ, երկրաբանական հետազոտություններում և նախագծման մեջ

Հողի հատկությունների դաշտային հետազոտության նպատակներն ու մեթոդները ինժեներա-երկրաբանական հետազոտությունների ժամանակ.(ГОСТ 32868 — 2014 ДОРОГИ АВТОМОБИЛЬНЫЕ ОБЩЕГО ПОЛЬЗОВАНИЯ Требования к проведению инженерно-геологических изысканий) Таблица Г

Հողի հատկությունների դաշտային ուսումնասիրության մեթոդներ	Հողի հատկությունների դաշտային ուսումնասիրությունների նպատակները							
	Երկրաբանական կտրվածքի մասնատումն և տարանջատում	Ցուցանիշների սահմանում				Հողի հատկությունների փոփոխականություն	Հենքերի/սյուների հողի մեջ խրելու և կրելու հնարավորության կարողությունների գնահատում	
		հողերի ֆիզիկական հատկություններ	հողի հատկությունների դեֆորմացիա	Հողի ամրություն	Հենքերի/սյուների հիմքային հողի դիմադրություն			Այլազգային
Ստատիկ զոնդավորում	+	+	+	+	+	+	+	+
Նմուշային հենքով/սյունով փորձարկում	+	+	+	+	+	+	+	+

Հողերի ֆիզիկական և մեխանիկական հատկությունների լաբորատոր որոշման տեսակները ինժեներաերկրաբանական հետազոտություններում. (ГОСТ 32868 — 2014 ДОРОГИ АВТОМОБИЛЬНЫЕ ОБЩЕГО ПОЛЬЗОВАНИЯ Требования к проведению инженерно-геологических изысканий) Таблица Д

Լաբորտոր սահմանում	**Հողեր**
	խճաքարային
բնական խոնավությունը	+
Ծավալային խտություն	+
Տեսակարար Խտություն	+
Ծալոտկենություն	+
կապակցվածություն	+
Ծակոտկենության գործակից	+
Հողի մասնիկների խտությունը	+
Հոսունակության և գրդնակվելու/տրորվելու սահմանները	+
Ներքին շփման անկյուն	+
Ջախախտման մոդուլը	+
Թույլատրելի լարումը	+

ՀՀ Տավուշի մարզի Իջևան համայնքի Իջևան քաղաքի Բլբուլյան փողոցի 86,103,105 շենքերի բակերի եվ 86 շենքից 105 շենք տանող ճանապարհի հիմնանորոգման եվ ասֆալտապատման աշխատանքների հաշվետվության եզրակացություն

Կատարված հետազոտությունների և ստացված արդյունքների վերլուծությունը բերել են հետևյալ եզրակացության.

- Տեղամասի երկրաբանական կտրվածքը ներկայացված է գրունտների 1 շերտով, որոնք ըստ ֆոնդային տվյալների ունեն բավարար ֆիզիկամեխանիկական հատկություններ, որոնք բերված են աղյուսակ 1-ում:
- Տեղամասում ստորերկրյա ջրերը ըստ ֆոնդային տվյալների գտնվում են 5մ-ից ավելի խորը հորիզոններում:
- Ուսումնասիրվող տարածքում գրունտները բարենպաստ են շինարարական աշխատանքներ կատարելու համար, որպես հիմնատակ առաջարկվում է շերտ 2-ը:
- Սեյսմիկ հատկությամբ՝ ՀՀՇՆ 20.04.2020-ի տեղազննվող տարածքի գրունտները ըստ ֆիզիկամեխանիկական հատկանիշների ֆոնդային տվյալների II կարգի են:
- Համաձայն 20.04-2020 «Երկրաշարժադիմացկունության շինարարության նախագծման նորմեր»-ի ՀՀ տարածքի սեյսմիկ գոտիավորման քարտեզի ուսումնասիրվող տարածքը գտնվում է 1-ին սեյսմիկ գոտում, արագացման առավելագույն մեծությունը՝ Amax=0,3g :
- Գրունտի սառչման առավելագույն խորությունը, համաձայն ՀՀՇՆ 22.01.24թ. նորմերի, ուսումնասիրվող տարածքում կազմում է 40 սանտիմետր:
- Ֆիզիկաերկրաբանական վտանգավոր երևույթները ինչպիսիք են կարստը, սողանքը, քարաթափությունը, փլուզումը և այլն՝ տվյալ տարածքում բացակայում են
- Ինժեներաերկրաբանական և հիդրոերկրաբանական պայմանները բարենպաստ են շինարարական աշխատանքներ իրականացնելու համար:

Երկրաբան՝ Հ.Տիտիզյան

Օ Գ Տ Ա Գ Ո Ր Ծ Վ Ա Ծ   Գ Ր Ա Կ Ա Ն Ո Ւ Թ Յ Ա Ն   Ց Ա Ն Կ

1.ՀՀՇՆ 22.01.24 «Շինարարական կլիմայաբանություն
2. ՀՀ կառավարության որոշում N 1530-Ն առ 04.09.2003 թ. Ինժեներաերկրաբանական հետազննությունների նյութերի փորձաքննության Կարգը
3. ՀՀՇՆ 20.04.2020 Երկրաշարժադիմացկուն շինարարություն
4. ԳՕՍՏ 32868-2014 Ինժեներական և երկրաբանական հետազոտությունների պահանջներ
5. ԳՕՍՏ 33063-2014 Տեղանքի և բնահողի տեսակների դասակարգում
6. ԳՕՍՏ 5180-2015 Բնահողեր. Ֆիզիկական բնութագրերի լաբորատոր որոշման մեթոդներ.
7. ԳՕՍՏ 25100-2020 Բնահողեր. Դասակարգում:

ՀԱՅԱՍՏԱՆԻ ՀԱՆՐԱՊԵՏՈՒԹՅԱՆ
ՔԱՂԱՔԱՇԻՆՈՒԹՅԱՆ ԿՈՄԻՏԵ

ԼԻՑԵՆԶԻԱ

ՔՊԼ 18425

(լիցենզիայի համարը)

ՔԱՂԱՔԱՇԻՆՈՒԹՅԱՆ ԲՆԱԳԱՎԱՌՈՒՄ ԻՆԺԵՆԵՐԱԿԱՆ ՀԵՏԱԶՆՆՈՒՄ

(գործունեության տեսակը)

Տրված է «09 ՍԵՊՏԵՄԲԵՐԻ 2022թ.» «ՀԱՅՐ ԵՎ ՈՐԴԻ ՏԻՏԻԶՅԱՆՆԵՐ» ՍՊԸ, ԵՐԵՎԱՆ, ԲՐՅՈՒՍՈՎ 62 Շ., ԲՆ. 31

(լիցենզիան տալու ամսաթիվը, իրավաբանական անձի անվանումն ու գտնվելու վայրը իսկ անհատ ձեռնարկատիրոջ համար ազգանունը, անունն ու բնակության վայրը)

Գործողության ժամկետը՝ ԱՆԺԱՄԿԵՏ

ՀՀ ՔԱՂԱՔԱՇԻՆՈՒԹՅԱՆ
ԿՈՄԻՏԵԻ ՆԱԽԱԳԱՀ

(ստորագրություն)
Կ.Տ.

Ա. ՂՈՒԼԱՐՅԱՆ
(անուն,ազգանուն)

ՀԱՅԱՍՏԱՆԻ ՀԱՆՐԱՊԵՏՈՒԹՅՈՒՆ
ՏԱՎՈՒՇԻ ՄԱՐԶ ԻՋԵՎԱՆԻ ՀԱՄԱՅՆՔԱՊԵՏԱՐԱՆ

Հայաստանի Հանրապետության Տավուշի մարզի Իջևան համայնք
ք.Իջևան, Երևանյան 6, Հեռ. 060800094, ijevanmunicipality@gmail.com

N **3168**,
20 մայիս 2024 թ.

Տ Ե Ղ Ե Կ Ա Ն Ք

Տրվում է այն մասին, որ նախատեսվում է կազմել ՀՀ Տավուշի մարզի Իջևան համայնքի, Իջևան քաղաքի Բլբուլյան փողոցի թիվ86,103,105 շենքերի բակերի և թիվ86 շենքից դեպի թիվ105 շենք տանող ճանապարհի հիմանորոգման /ասֆալտապատման/ աշխատանքների նախագծանախահաշվային փաստաթղթերը, որը գտնվում է Իջևան համայնի Իջևան քաղաքի վարչական սահմաններում:

Հանույթները և այլ ավելացված բնահողն ու շինարարական աղբը նախատեսվում է տեղափոխել լցակույտ 5.0կմ հեռավորության վրա:

ՀԱՄԱՅՆՔԻ ՂԵԿԱՎԱՐ **Արթուր Ճաղարյան**

Կատ. Բաժնի պետ՝ Ա. Այդինյան
executor:Person.phone

ԲՈՎԱՆԴԱԿՈՒԹՅՈՒՆ

Իջևան համայնքի Իջևան քաղաքի Բլբուլյան փողոցի 86,103,105 շենքերի բակերի և 86 շենքից 105 շենք տանող ճանապարհի հիմնանորոգման և ասֆալտապատման աշխատանքների նախագիծ

Բացատրագիր
Տեխնիկական
Քարտեզ

ԱՄՓՈՓԱԳՐԵՐ

1.	Երթևեկելի մասի վերականգնման ամփոփագիր	Ամփոփագիր 1
2.	Հողային աշխատանքների ամփոփագիր	Ամփոփագիր 2
3.	Ուղիների ամփոփագիր	Ամփոփագիր 3
4.	Մայթերի ամփոփագիր	Ամփոփագիր 4
5.	Համահավաք ամփոփագիր	Ամփոփագիր 5

ԳԾԱԳՐԵՐ

1.	Փռված հատակագիծ	86 շենքից 105 շենք տանող ճանապարհ և 105 շենքի բակ	ՊԿ0+00 – ՊԿ4+40 Մ 1:200
2.	Երկայնական կտրվածք	86 շենքից 105 շենք տանող ճանապարհ և 105 շենքի բակ	ՊԿ0+00 –ՊԿ4+40
3.	Լայնական կտրվածքներ	86 շենքից 105 շենք տանող ճանապարհ և 105 շենքի բակ	ՊԿ0+00 –ՊԿ4+40
4.	Փռված հատակագիծ	103 շենքի բակ	ՊԿ0+00 – ՊԿ2+02 Մ 1:200
5.	Երկայնական կտրվածք	103 շենքի բակ	ՊԿ0+00 – ՊԿ2+02
6.	Լայնական կտրվածքներ	103 շենքի բակ	ՊԿ0+00 – ՊԿ2+02

ՀԱՎԵԼՎԱԾՆԵՐ

1. Երթևեկության կարգավորման սխեմա
2. Օբյեկտի սկզբում և վերջում տեղադրվող տիպային նշան
3. Ճանապարհային հագուստի կոնստրուկցիա
4. Թեքահարթակի կոնստրուկցիա
5. Մետաղական ցանցի կոնստրուկցիա
6. 30 x 34 տիպի վաքերի կոնստրուկցիա
7. Հենապատերի կոնստրուկցիա
8. Բազրիքների կոնստրուկցիա

Բ Ա Ց Ա Տ Ր Ա Գ Ի Ր

Սույն նախագծով նախատեսված է Իջևան համայնքի Իջևան քաղաքի Բլբուլյան փողոցի 86, 103, 105 շենքերի բակերի և 86 շենքից 105 շենք տանող ճանապարհի հիմնանորոգման և ասֆալտապատման աշխատանքների նախագիծը:
Նախագիծը կազմվել է ըստ Իջևանի համայնքապետարանի տրված առաջադրանքի:
Ներկայացված տեղամասի հետախուզական աշխատանքները իրականացվել են 2024 թվականի ապրիլ ամսին:

ՆԵՐԱԾՈՒԹՅՈՒՆ

Սույն տեղամասը գտնվում է Տավուշի մարզում, Իջևան համայնքի Իջևան քաղաքում*:*
Վերականգնվող տեղամասը բաղկացած է երկու ծրագծից և մեկ բակային հատվածից I ծրագիծը Բլբուլյան 86 շենքը 103 և 105 շենքերը միացնող ճանապարհն է 440մ. ՝ որը ներառում է նաև 86 և 105 շենքերի բակերը , II ծրագիծը ՝ I ծրագծից Բլբուլյան 103 շենք տանող հատվածը որը ներառում է տվյալ շենքի բակը 100մ. երկարությամբ: Տվյալ հատվածներում ճանապարհային պատվածքը գրունտային է :

ՏԵԽՆԻԿԱԿԱՆ ՆՈՐՄԱՏԻՎՆԵՐ

Նախագծային աշխատանքները կատարվել են ՀՀՇՆ 32-01-2022 «Ավտոմոբիլային ճանապարհներ», ՀՀՇՆ 20.04-2020 «Երկրաշարժադիմացկուն շինարարություն. Նախագծման նորմեր», ՀՀՇՆ 52-01-«Բետոնե և երկաթբետոնե կոնստրուկցիաներ», ՀՀՇՆ 40-01.03-2022 «Կոյուղի. Արտաքին ցանցեր և կառուցվածքներ» և ՀՀՇՆ 30-02-2022 «Տարածքի բարեկարգում» շինարարական նորմերով և համաձայն ՀՀ քաղաքաշինության կոմիտեի նախագահի 2020 թվականի դեկտեմբերի 29-ի <Հայաստանի Հանրապետության մարզերի համայնքներում (այդ թվում բնակավայրերում) ոչ տարանցիկ, տեղական նշանակության ավտոմոբիլային և ներհամայնքային ճանապարհների ու փողոցների երթևեկելի մասի և մայթերի սալարկման, խճապատման և բարեկարգման աշխատանքների կատարման մեթոդական ուղեցույցը հաստատելու մասին> N105-Ն հրամանի ՝AutoCad և Civil3D համակարգչային ծրագրերով:
Ըստ տեխնիկական առաջադրանքի ճանապարհի պարամետրերը պահպանվել են

- *երթևեկելի մասը - շարժման շերտերի լայնությունը ՝ - 2x3մ*
- *երթևեկելի մասը - շարժման շերտերի երկարությունը ՝- ընդհանուր 540մ*

Հիմնվելով անկողմնակալ, երկրաբանական, շրջակա միջավայրի պահպանության միջոցառումների ուսումնասիրությունների վրա, նախագծով նախատեսվում է իրականացնել հետևյալ աշխատանքները.
Նախատեսվում է

- *Կատարել հողային աշխատանքներ*
- *Կառուցել Հենապատեր*
- *Կառուցել ճանապարհի պաստառը*
- *Կառուցել ճանապարհային պատվածքը*
- *Կառուցել ջրահեռացման համակարգ*
- *Կառուցել մայթեր*

ՃԱՆԱՊԱՐՀԻ ՆԱԽԱԳԾԱՅԻՆ ՏՎՅԱԼՆԵՐ

Հատակագծում ճանապարհի ծրագիծը մաքսիմալ նմանեցված է ճանապարհի գոյություն ունեցող ծրագծին, որպեզի ապահովվի ճանապարհին հատող մյուս ճանապարհների անխափան մուտքը և իրականացվի անխափան ջրահեռացում ճանապարհից:
Երթևեկելի մասի վերին շերտը նախատեսված է ասֆալտբետոնից: Ճանապարհը հատակագծում բաղկացած է ուղղագծային հատվածներից և շրջադարձի անկյուններից, որոնց շառավիղները նախատեսված են 10 մետրից ոչ պակաս, մինչը 600մ:
Լայնական կտրվածքում, երթևեկելի մասի թեքությունը 20‰ է մայթերինը նույնպես:
Երկայնական կտրվածքում առավելագույն թեքությունը կազմում է 96‰, իսկ մինիմումը՝ 3‰:
Նախագծման և տեղանքի նպատակահարմարությունից ելնելով լայնական կտրվածքները տրված են 20 մետրը մեկ:
Ճանապարհի հիմնանորոգման աշխատանքների ծավալները տրված են ԱՄՓՈՓԱԳԻՐ 5-ում:

ՀԱՏԱԿԱԳԻԾ ԵՎ ԵՐԿԱՅՆԱԿԱՆ ԿՏՐՎԱԾՔ

Հետախուզական աշխատանքների ժամանակ կատարվել է տախեոմետրական հանույթ 1:1000 մասշտաբի:
Երկայնական կտրվածքը հիմնականում թողնվել է նույնը, որոշ հատվածներում նախատեսվում է իրականացնել պրոֆիլավորման և ջրահեռացման աշխատանքներ:
Մանրամասն ներկայացված է ճանապարհի երկայնական կտրվածք գծագրում:

ՇՐՋԱԿԱ ՄԻՋԱՎԱՅՐԻ ՊԱՀՊԱՆՈՒՄ

Շինարարության ժամանակ անհրաժեշտ է հատուկ ուշադրություն դարձնել շրջակա միջավայրին: Շինարարական աշխատանքների կատարման ժամանակ անհրաժեշտ է խնամքով վերաբերվել մոտակա ծառերին և թփերին, պահպանելով նրանք վնասումից և ոչնչացումից:
Աշխատանքների ավարտից հետո անհրաժեշտ է մաքրել շրջակա տարածքը ավելորդ բնահողից և շին աղբից տեղափոխելով այն լցակույտ:
Շինարարության ժամանակ պետք է պահպանել հետևյալ նորմատիվային փաստաթղթերը.
ՀՀՇՆ 13-02-2022 «Անվտանգության տեխնիկան շինարարությունում»
ՀՀՇՆ I-3.01.01-2008 «Շինարարական արտադրության կազմակերպում»:
Շինարարության ժամանակ հաշվի առնել գոյություն ունեցող ստորգետնյա ինժեներական կառուցվածքները /գազատար, ջրատար խողովակաշարեր, կապի և էլեկտրո մալուխներ/ տեղյակ պահելով համապատասխան կազմակերպություններին:
Բնապահպանական բոլոր միջոցառումները պետք է իրականացնել բնապահպանական կառավարման պլանին համապատասխան:

ՆԳՃ՝ Ա. Թովմասյան

ՊԱՀԱՆՋՎՈՂ ՏԵԽՆԻԿԱԿԱՆ ՄԻՋՈՑՆԵՐԸ

Իջևան համայնքի Իջևան քաղաքի Բլբուլյան փողոցի 86,103,105 շենքերի բակերի և 86 շենքից 105 շենք տանող ճանապարհի հիմնանորոգման և ասֆալտապատման աշխատանքների նախագիծ

Տեխնիկական միջոցի անվանումը	***Տիպը***	***Պահանջվող քանակը***
Ասֆալտբետոնի արտադրության գործարան	առնվազն 30տ/ուժ արտադրողունակությամբ	1
Ավտոինքնաթափ	ցանկացած	3
Էքսկավատոր	ցանկացած	1
Բետոնախառնիչ	ցանկացած	1
Ասֆալտատեղադրիչ	ոչ պակաս 3մ կարգավորրող լայնությամբ	1
Ջրի մեքենա	ցանկացած	1
Գլդոն 6-8 տ	թրթռագլդոն	1
Գլդոն 9-11տ	պնևմաանվավոր	1
Գլդոն 12-18 տ	հարթ թմբուկավոր	1
Ավտոգրեյդեր	ցանկացած	1

ՊԱՀԱՆՋՎՈՂ ԼԱԲՈՐԱՏՈՐ ՍՏՈՒԳՈՒՄՆԵՐԸ

Իջևան համայնքի Իջևան քաղաքի Բլբուլյան փողոցի 86,103,105 շենքերի բակերի և 86 շենքից 105 շենք տանող ճանապարհի հիմնանորոգման և ասֆալտապատման աշխատանքների նախագիծ

Պահանջվող լաբորատոր ստուգումները,

N	Աշխատանքի անվանումը	Չափման միավոր	Քանակ
1	Ա/բ խառնուրդի կազմության ընտրություն (բաղադրատոմս),մանրահատիկ, տիպը	հատ	1
2	Ա/բ խառնուրդի կազմության ընտրություն (բաղադրատոմս),խոշորահատիկ,տիպը	հատ	1
3	Ավազ ա/բ խառնուրդի համար	նմուշ	1
*	խոշորահատիկ ա/բ-ի համար 1000մ3-ից 1 նմուշ	նմուշ	0
*	մանրահատիկ ա/բ-ի համար 1000մ3-ից 1 նմուշ	նմուշ	1
4	Խիճ ա/բ խառնուրդի համար	նմուշ	2
5	Ա/բ խառնուրդ ԱԲԳ-ից, մանրահատիկ, ամեն 500տ 1 նմուշ	նմուշ	1
6	Ա/բ խառնուրդ ԱԲԳ-ից, խոշորահատիկ,ամեն 500տ 1 նմուշ	նմուշ	2
7	Ա/բ խառնուրդ տեղադրված փռված,չխտացված,մանրահատիկ ամեն 500տ 1 նմուշ	նմուշ	0
8	Ա/բ խառնուրդ տեղադրված փռված,չխտացված,խոշորահատիկ ամեն 500տ 1 նմուշ	նմուշ	2
9	Հանքային փոշի	նմուշ	1
*	մանրահատիկ ա/բ-ի համար 200տ-ից 1 անգամ	նմուշ	1
*	խոշորահատիկ ա/բ-ի համար 200տ-ից 1 անգամ	նմուշ	1
10	Կապակցող նյութ բիտում	նմուշ	0
*	մանրահատիկ, ամեն 50տ 1 նմուշ	նմուշ	0
*	խոշորահատիկ, ամեն 50տ 1 նմուշ	նմուշ	0
11	Բնահող լիցքի համար սկզբում 1 նմուշ, հանքավայրը փոխելու դեպքում, յուրաքանչյուր հանքից մեկ նմուշ	նմուշ	
12	Բնահողային լիցքի խտացում, յուրաքանչյուր 200մ ից 1 նմուշ	նմուշ	0
13	Խճավազային խառնուրդ C-5,C-6 հիմքի համար 1500մ3-ից 1 նմուշ	նմուշ	0
14	Խճավազային խառնուրդ C-5,C-6 հիմքի խտացում 500գծմ 1 նմուշ	տեղ	0
15	Ենթահիմքի լցանյութ, հանքից 1նմուշ, այնուհետև ամեն 2000մ3ի դեպքում 1 նմուշ	նմուշ	
16	Ավազակոպճային հիմքի խտացման ստուգում ամեն 200գծմ 1փորձ.	տեղ	
17	Ավազակոպիճ կողնակների համար 1 նմուշ,հանքավայրը փոխելու դեպքում, յուրաքանչյուր հանքից մեկ նմուշ	նմուշ	
18	Ավազակոպճային կողնակների տեղում խտացման ստուգում 1000գծմ 1փորձ.	տեղ	
19	Ա/բ խառնուրդ տեղադրված խտացված կեռային նմուշ(ամեն 7000մ2 համար 1 լրակազմ 3 նմուշ)	լրակազմ	0
20	Ցեմենտ	նմուշ	2
21	Ցեմենտբետոն (մեկ լրակազմը 3 խորանարդիկ)	լրակազմ	2
22	Կեռնային նմուշ ցեմենտով կայունացած	լրակազմ	2
23	Բազալտե եզրաքարերի փորձարկում	նմուշ	2
26	Հարթության որոշում , համաձայն ՀՀՇՆ IV-11.05.02-99, ՀՀ Կառավարության արձանագրային որոշում թիվ 38 29 սեպ.2016	կմ	0,54

ՕՐԱՑՈՒՅՑԱՅԻՆ ԳՐԱՖԻԿ

Իջևան համայնքի Իջևան քաղաքի Բլբուլյան փողոցի 86,103,105 շենքերի բակերի և 86 շենքից 105 շենք տանող ճանապարհի հիմնանորոգման և ասֆալտապատման աշխատանքների նախագիծ

N ը/կ	Կատարվելիք աշխատանքների առանձին տեսակների անվանումներ	I եռամսյակ			II եռամսյակ			III եռամսյակ			IV եռամսյակ		
		հունվար	փետրվար	մարտ	ապրիլ	մայիս	հունիս	հուլիս	օգոստոս	սեպտեմբեր	հոկտեմբեր	նոյեմբեր	դեկտեմբեր
1	*2*	*3*	*4*	*5*	*6*	*7*	*8*	*9*	*10*	*11*	*12*	*13*	*14*
1	**Լաբորատոր աշխատանքներ**												
2	**Հողային աշխատանքներ**												
3	**Ճանապարհային պատվածք**												
4	**Մայթեր**												

Իջևան համայնքի Իջևան քաղաքի Բլբուլյան փողոցի 86,103,105 շենքերի բակերի և 86 շենքից 105 շենք տանող ճանապարհի հիմնանորոգման և ասֆալտապատման աշխատանքների նախագիծ

Նախատեսված աշխատանքների կատարման համար պահաջվում են ՝ <<Քաղաքաշինության բնագավառում շինարարության իրականացում >> լիցենզիա, ըստ հետևյալ ոլորտի՝ ***Տրանսպորտային*** *:*

Աշխատանքային ռեսուրսներ

Նախատեսված աշխատանքների իրականացման համար աշխատանքային ռեսուրսների նվազագույն պահանջներն են.

N	*Որակավորումը*	***Մասնագիտական փորձը***		
		գործունեության ոլորտը	***կատարած աշխատանքը***	***նվազագույն մասնագիտական փորձը***
1	ճարտարագետ -շինարար կամ ճարտարագետ-ճանապարհաշինարար	տրասպորտային շինարարություն	ճանապարհների, կամուրջների կառուցման աշխատանքներ	3 տարի
2	տեխնիկ-շինարար կամ տեխնիկ - ճանապարհաշինարար	տրասպորտային շինարարություն	ճանապարհների, կամուրջների կառուցման աշխատանքներ	3 տարի

ԵՐԹԵՎԵԿԵԼԻ ՄԱՍԻ ՎԵՐԱԿԱՆԳՆՄԱՆ ԱՄՓՈՓԱԳԻՐ

Իջևան համայնքի Իջևան քաղաքի Բլբուլյան փողոցի 86,103,105 շենքերի բակերի և 86 շենքից 105 շենք տանող ճանապարհի հիմնանորոգման և ասֆալտապատման աշխատանքների նախագիծ

ԱՄՓՈՓԱԳԻՐ 1

ԿՄ	+	Երկարություն մ	Գոյություն ունեցող ծածկի քանդում			Վերականգնում			I շերտ Մանրախառնիկ ա/բետոն, „Բ"տիպ h=4սմ մ^2	II շերտ Խոշորախառնիկ ծակոտկեն ա/բետոն h=6սմ մ^2	IIIշերտ Խճակազմային հիմք h=20սմ (C5), մ^2	Հողային պաստառի հարթեցում մ^2	Ծանոթություն
			Մասնակի լայնություն, մ	Միջին լայնություն մ	Մակերես մ^2	Մասնակի լայնություն, մ	Միջին լայնություն մ	Մակերես մ^2					
1	2	3	4	5	6	7	8	9	10	11	12	13	14
86 շենքից 105 շենք տանող ճանապարհ և 105 շենքի բակ													
0	000,0		6			6							
		230,0		6,00	1380		6,00	1380	1380,0	1380,0	1380,0	1380,0	
0	230,0		6			6							
		10,0		5,60	56		5,60	56	56,0	56,0	56,0	56,0	
0	240,0		5,2			5,2							
		10,0		5,85	58,5		5,85	58,5	58,5	58,5	58,5	58,5	
0	250,0		6,5			6,5							
		20,0		6,30	126		6,30	126	126,0	126,0	126,0	126,0	
0	270,0		6,1			6,1							
		170,0		6,05	1028,5		6,05	1028,5	1028,5	1028,5	1028,5	1028,5	
0	440,0		6			6							
Ընդհամենը		***440,0***			***2649,0***			***2649,0***	***2649,0***	***2649,0***	***2649,0***	***2649,0***	

103 շենքի բակ													
0	000,0		6			6							
		20,0		6,10	122		6,10	122	122,0	122,0	122,0	122,0	
0	020,0		6,2			6,2							
		10,0		7,25	72,5		7,25	72,5	72,5	72,5	72,5	72,5	
0	030,0		8,3			8,3							
		14,0		9,25	129,5		9,25	129,5	129,5	129,5	129,5	129,5	

0	044,0		10,2			10,2							
		26,0		11,45	297,7		11,45	297,7	297,7	297,7	297,7	297,7	
0	070,0		12,7			12,7							
		30,0		11,05	331,5		11,05	331,5	331,5	331,5	331,5	331,5	
0	100,0		9,4			9,4							
Ընդհամենը		***100,0***			***953,2***			***953,2***	***953,2***	***953,2***	***953,2***	***953,2***	

Կազմեց Ա. Թովմասյան

ԻՋԱՏԵՂԵՐԻ ԵՎ ԼԱՅՆԱՑՈՒՄՆԵՐԻ ԱՄՓՈՓԱԳԻՐ

Իջևան համայնքի Իջևան քաղաքի Բլբուլյան փողոցի 86,103,105 շենքերի բակերի և 86 շենքից 105 շենք տանող ճանապարհի հիմնանորոգման և ասֆալտապատման աշխատանքների նախագիծ

ԱՄՓՈՓԱԳԻՐ 2

Հ/Հ №№	ԿՄ	Ուղղու դիրքը		Հողային աշխատանքներ			Ծածկ			Բազալտե եզրաքար 15x30սմ գծ.մ	Ծանոթություն
							Մակերես, մ²				
		Ձախ	Աջ	Հանույթ, մ³	Լիցք, մ³	Հողային պաստառի հարթեցում մ²	I շերտ Մանրահատիկ ա/բետոն, „Բ"տիպ h=4սմ	II շերտ Խոշորահատիկ ծակոտկեն ա/բետոն h=6սմ	III շերտ Խճավազային հիմք h=20սմ (C5)		
1	2	3	4	5	6	7	8	9	10	11	12
86 շենքից 105 շենք տանող ճանապարհ և 105 շենքի բակ											
1	0+02	+		13		40	40,0	40,0	40,0		Լայնացում
2	1+85	+		16		52	52,0	52,0	52,0		իջատեղ
3	2+22	+		23		73	73,0	73,0	73,0		իջատեղ
4	2+70		+	16		52	52,0	52,0	52,0		իջատեղ
5	2+90	+		68		216	216,0	216,0	216,0		Լայնացում
6	3+32		+	6		20	20,0	20,0	20,0		իջատեղ
7	3+55		+	6		20	20,0	20,0	20,0		իջատեղ
1	3+60	+		66		211	211,0	211,0	211,0		Լայնացում
2			+	0			0,0	0,0	0,0		
Ընդամենը				215,5		684,0	684,0	684,0	684,0		

1	2	3	4	5	6	7	8	9	10	11	12
103 շենքի բակ											
1	0+02	+		4		12	12,0	12,0	12,0		իջատեղ
Ընդամենը				3,8		12,0	12,0	12,0	12,0	0,0	

Կազմեց   Ա. Թովմասյան

ՄԱՅԹԵՐԻ ԱՄՓՈՓԱԳԻՐ

Իջևան համայնքի Իջևան քաղաքի Բլբուլյան փողոցի 86,103,105 շենքերի բակերի և 86 շենքից 105 շենք տանող ճանապարհի հիմնանորոգման և ասֆալտապատման աշխատանքների նախագիծ

ԱՄՓՈՓԱԳԻՐ 3

Հ/Հ	Երկարություն					Մայթերի Միջին լայնությունը մ	Հողային պաստառի հարթեցում $մ^2$	Պատվածքի մակերեսը $մ^2$		Բազալտե եզրաքար 15x30սմ գծ.մ	Բետոնե միաձույլ եզրաշար 10x20սմ գծ.մ	Ծանոթություն
	Ցանշում		Հեռավորություն մ		Ընդամենը			Ավազահատիկ ա/բետոն h=3սմ	Ավազակոպճային շերտ h=10սմ			
	Սկիզբ	Վերջ	Ձախ	Աջ								
1	2	3	4	5	6	7	8	9	10	11	12	13
86 շենքից 105 շենք տանող ճանապարհի և 105 շենքի բակ												
1	0+00	0+46		46	46,00	1,60	85,10	73,60	73,60	46,00	46,00	
2	0+51	2+37		186	186,00	1,60	344,10	297,60	297,60	186,00	186,00	
3	2+85	4+03		118	118,00	1,30	182,90	153,40	153,40	118,00	118,00	
Ընդամենը				*350*	*350*		*612*	*525*	*525*	*350*	*350*	
103 շենքի բակ												
1	0+43	0+63	20		20,00	3,50	75,00	70,00	70,00	20,00	20,00	
2	0+70	1+00	30		30,00	3,00	97,50	90,00	90,00	30,00	30,00	
Ընդամենը				*0*	*50*		*173*	*160*	*160*	*50*	*50*	

Կազմեց Ա. Թովմասյան

ՀԱՄԱՀԱՎԱՔ ԱՄՓՈՓԱԳԻՐ

Իջևան համայնքի Իջևան քաղաքի Բլբուլյան փողոցի 86,103,105 շենքերի բակերի և 86 շենքից 105 շենք տանող ճանապարհի հիմնանորոգման և ասֆալտապատման աշխատանքների նախագիծ	*ԱՄՓՈՓԱԳԻՐ 4*

Հ/Հ	Աշխատանքների անվանումը	Չափի միավոր	Քանակը	
1	2	3	4	
	86 շենքից 105 շենք տանող ճանապարհ և 105 շենքի բակ			
I.	Հողային աշխատանքներ			
1	10e IV գրունտի մշակում և տեղափոխում բուլդոզերով 20մ լիցք	մ^3	26	
2	Լիցքի խտացում պննմոգլդոնով մեկ հետքով 6 անցումով 30սմ շերտի հաստությամբ, ջրի տարածումով	մ^2/մ^3	87/ 26	
3	10e IV գրունտի մշակում բուլդոզերով և բարձում էքսկավատորով (1,0մ3), տեղափոխում լցակույտ 5.0կմ	մ^3	903,0	
		տ	1716	
1	Բետոնե սալի քանդում հարվածահար մուրճով բարձում էքսկավատորով (1,0մ3), տեղափոխում լցակույտ 5.0կմ	մ^3	46,0	
		տ	92	
4	Հողային պաստառի մակերևույթի համահարթեցում մեխանիզմով	մ^2	2649	
II.	Երթևեկալի մաս			
1	I շերտ, Մանրահատիկ ա/բետոն, „Բ"տիպ h=4սմ	մ^2	2649	
2	II շերտ, Խոշորահատիկ ծակոտկեն ա/բետոն, „Բ"տիպ h=6սմ	մ^2	2649	
3	III շերտ, Խճավազային հիմք (C5), h=20սմ	մ^2	2649	
4	Կողնակներ ավազակոպիճից h=10սմ	մ^2	111	
III.	Իջատեղերի և լայնացումների կառուցում			
1	10e IV գրունտի քանդում բուլդոզերով, տեղափոխում 30մ, բարձում ավտոինքնաթափեր էքսկավատորով (1,0մ3), տեղափոխում լցակույտ 5կմ հեռավորությամբ:	մ^3	215	
		տ	420	
2	Հողային պաստառի մակերևույթի համահարթեցում մեխանիզմով	մ^2	684	
3	I շերտ, Մանրահատիկ ա/բետոն, „Բ"տիպ h=4սմ	մ^2	684	
4	II շերտ, Խոշորահատիկ ծակոտկեն ա/բետոն, „Բ"տիպ h=6սմ	մ^2	684	
5	III շերտ, Խճավազային հիմք (C5), h=20սմ	մ^2	684	
IV.	Մայթերի կառուցում			
1	Հողային պաստառի մակերևույթի համահարթեցում մեխանիզմով	մ^2	612	
2	Բազալտե եզրաքարերի տեղադրում 150x300մմ չափսի բետոնե հիմքի վրա	գծ.մ	350	
3	Միաձույլ B15 բետոնե 100x200մմ չափսի եզրաշարի կառուցում	գծ.մ/մ^3	350	7
4	Ավազահատիկ ա/բետոն h=3սմ	մ^2	525	
5	Ավազակոպճային շերտ h=10սմ	մ^2	525	
V	Բետոնե վաքեր (30 x 34) (ՊԿ0+20-1+02)			
1	Բետոնե վաքեր (30 x 34)	գծ/մ/հատ	82	27
2	Ավազակոպճա3ԻՆ շերտ h=10սմ	մ^3	5,74	
3	Քսվածքային ջրամեկուսացում	մ^2	62,32	
4	Հետադարձ լիծք ձեռքով	մ^3	6,56	
5	Բետոն մանրահատիկ ավազով	մ^3	5	
VI	Մետաղական ցանց			
1	Քանակը	գծ.մ/հատ	**67**	**67**
2	Անկյունակ¬ 63x6	գծ.մ/կգ	266,9	1526,8
3	Անկյունակ¬ 63x6	գծ.մ/կգ	50,1	286,7
4	Ամրան ø 25 A 500 C	գծ.մ/կգ	296,1	1141,3
5	մետաղական էլեմենտների յուղաներկում	մ^2	33,5	

VII	Հենապատերի կառուցում		
	Բարձրությունը 1,5մ 2+85 - 3+20		
1	Հենապատի երկարությունը	գծ.մ	35,0
2	Գոյություն ունեցող հենապատի միաձույլ բետոնի կազմատում պննմոգործիքով, բեկորների բարձում էքսկավատորով (1,0մ3), տեղափոխում լցակույտ 5.0կմ	$մ^3$	21,0
3	Հենապատի հետին մասում բարձր գրունտային շեպերի քանդում 10eIV կարգի գրունտներում էքսկավատորով (1,0մ3), բարձում և տեղափոխում լցակույտ 5.0կմ	$մ^3$	56,0
4	Հենապատի հետին մասում շեպերի ուղղում հանույթում	$մ^3$	21,0
5	Խրամուղու փորում IV(10e) կարգի գրունտում էքսկավատորով (1,0մ3) կուտակումով փոսորակի երկայնքով	$մ^3$	19,6
6	Ավազակոպճային նախապատրաստական շերտ, h=10սմ	$մ^3$	2,8
7	Հենապատի հիմքի կառուցում միաձույլ B15(M200) դասի բետոնից	$մ^3$	16,8
8	Հենապատի իրանի կառուցում միաձույլ B15(M200) դասի բետոնից	$մ^3$	15,8
9	Հենապատի ջրամեկուսացում երկշերտ տաք բիտումով	$մ^2$	122,5
10	Գրունտի ետլիցք	$մ^3$	3,9
11	Իրանի ամրանային ցանց, 200x200մմ բջիջներով, d=10մմ A-500c	գծ.մ	735,0
		կգ	453,5
12	Հիմքի ամրանային ցանց, 200x200մմ բջիջներով, d=10մմ A-500c	գծ.մ	262,5
		կգ	162,0
13	Ավելորդ IV(10e) կարգի գրունտի բարձում էքսկավատորով (1,0մ3), տեղափոխում լցակույտ 5 կմ	$մ^3$	15,7
VIII	Դիտահորերի բարձրացում		
	Բարձրացվող դիտահորերի քանակը	հատ	2
1	Դիտահորերի բարձրացում միաձույլ B-20 դասի բետոնով, միջինը 15սմ հաստությամբ	$մ^3$	0,5
IX.	Դիտահորերի իջեցում		
	Իջեցվող դիտահորերի քանակը	հատ	3
1	Ե/բ քանդում հարվածահատ մուրճով, միջինը 15սմ հաստությամբ, բարձում ձեռքով, տեղափոխում լցակույտ 5կմ	$մ^3$	0,68
2	Դիտահորի կտրված մասի հավասարեցում բետոնե շաղախով, միջինը 3սմ հաստությամբ	$մ^3$	0,18
4	Նոր դիտահորի սալի տեղադրում 1200x1200 չափերի	հատ	4,0

	103 շենքի բակ		
I.	Հողային աշխատանքներ		
1	10e IV գրունտի մշակում և տեղափոխում բուլդոզերով 50մ լիցք	$մ^3$	103
2	Լիցքի խտացում պննմոգլդոնով մեկ հետքով 6 անցումով 30սմ շերտի հաստությամբ, ջրի տարածումով	$մ^2/մ^3$	343/ 103
3	10e IV գրունտի մշակում բուլդոզերով և բարձում էքսկավատորով (1,0մ3), տեղափոխում լցակույտ 5.0կմ	$մ^3$	9,0
		տ	17
4	Հողային պաստառի մակերևույթի համահարթեցում մեխանիզմով	$մ^2$	953
II.	Երթևեկալի մաս		
1	I շերտ, Մանրահատիկ ա/բետոն, „Բ"տիպ h=4սմ	$մ^2$	953
2	II շերտ, Խոշորահատիկ ծակոտկեն ա/բետոն, „Բ"տիպ h=6սմ	$մ^2$	953
3	III շերտ, Խճավազային հիմք (C5), h=20սմ	$մ^2$	953
4	Կողնակներ ավազակոպիճից h=10սմ	$մ^2$	111
III.	Իջատեղերի և լայնացումների կառուցում		
1	10e IV գրունտի քանդում բուլդոզերով, տեղափոխում 30մ, բարձում ավտոինքնաթափեր էքսկավատորով (1,0մ3), տեղափոխում լցակույտ 5կմ հեռավորությամբ:	$մ^3$	4
		տ	7
2	Հողային պաստառի մակերևույթի համահարթեցում մեխանիզմով	$մ^2$	12
3	I շերտ, Մանրահատիկ ա/բետոն, „Բ"տիպ h=4սմ	$մ^2$	12
4	II շերտ, Խոշորահատիկ ծակոտկեն ա/բետոն, „Բ"տիպ h=6սմ	$մ^2$	12
5	III շերտ, Խճավազային հիմք (C5), h=20սմ	$մ^2$	12
IV.	Մայթերի կառուցում		

1	Հողային պաստառի մակերևույթի համահարթեցում մեխանիզմով	$մ^2$	173
2	Բազալտե եզրաքարերի տեղադրում 150x300մմ չափսի բետոնե հիմքի վրա	գծ.մ	50
3	Միաձույլ B15 բետոնե 100x200մմ չափսի եզրաշարի կառուցում	գծ.մ/$մ^3$	50 / 1
4	Ավազահատիկ ա/բետոն h=3սմ	$մ^2$	160
5	Ավազակոպճային շերտ h=10սմ	$մ^2$	160
6	Միաձույլ աստիճանների բլոկների վերատեղադրում	հատ/$մ^3$	3 / 3,6
V.	**Դիտահորերի բարձրացում**		
	Բարձրացվող դիտահորերի քանակը	հատ	2
4	Ե/Բ հավաքովի օղակ KC 10-9 (ամրան քանակ 24կգ/$մ^3$)	հատ/$մ^3$	1/0,24
5	Ե/Բ հավաքովի օղակ KC 10-6 (ամրան քանակ 24կգ/$մ^3$)	հատ/$մ^3$	1/0,16
1	Դիտահորերի բարձրացում միաձույլ B-20 դասի բետոնով, միջինը 15սմ հաստությամբ	$մ^3$	0,5
VI.	**Դիտահորերի իջեցում**		
	Իջեցվող դիտահորերի քանակը	հատ	1
1	Ե/բ քանդում հարվածահատ մուրճով, միջինը 20սմ հաստությամբ, բարձում ձեռքով, տեղափոխում լցակույտ 5կմ	$մ^3$	0,30
2	Դիտահորի կտրված մասի հավասարեցում բետոնե շաղախով, միջինը 3սմ հաստությամբ	$մ^3$	0,06
4	Նոր դիտահորի սալի տեղադրում 1200x1200 չափերի	հատ	3,0
VII	**Հենապատերի կառուցում**		
a	**Բարձրությունը 2մ**		
1	Հենապատի երկարությունը	գծ.մ	23,0
2	Հենապատի հետին մասում բարձր գրունտային շեպերի քանդում 10eIV կարգի գրունտներում էքսկավատորով (1,0մ3), բարձում և տեղափոխում լցակույտ 5.0կմ	$մ^3$	46,0
3	Խրամուղու փորում IV(10e) կարգի գրունտում էքսկավատորով (1,0մ3) կուտակումով փոսորակի երկայնքով	$մ^3$	19,6
2	Հենապատի հետին մասում շեպերի ուղղում հանույթում	$մ^3$	13,8
3	Ավազակոպճային նախապատրաստական շերտ, h=10սմ	$մ^3$	2,3
4	Հենապատի հիմքի կառուցում միաձույլ B15(M200) դասի բետոնից	$մ^3$	17,3
5	Հենապատի իրանի կառուցում միաձույլ B15(M200) դասի բետոնից	$մ^3$	18,4
6	Հենապատի ջրամեկուսացում երկշերտ տաք բիտումով	$մ^2$	92,0
7	Գրունտի ետլիցք	$մ^3$	18,4
8	Իրանի ամրանային ցանց, 200x200մմ բջիջներով, d=10մմ A-500c	գծ.մ	598,0
		կգ	369,0
9	Հիմքի ամրանային ցանց, 200x200մմ բջիջներով, d=10մմ A-500c	գծ.մ	230,0
		կգ	141,9
b	**Բարձրությունը 1,5մ**		
1	Հենապատի երկարությունը	գծ.մ	10,0
2	Գոյություն ունեցող հենապատի միաձույլ բետոնի կազմատում պնևմոգործիքով, բեկորների բարձում էքսկավատորով (1,0մ3), տեղափոխում լցակույտ 5.0կմ	$մ^3$	6,0
3	Հենապատի հետին մասում բարձր գրունտային շեպերի քանդում 10eIV կարգի գրունտներում էքսկավատորով (1,0մ3), բարձում և տեղափոխում լցակույտ 5.0կմ	$մ^3$	16,0
4	Հենապատի հետին մասում շեպերի ուղղում հանույթում	$մ^3$	6,0
5	Խրամուղու փորում IV(10e) կարգի գրունտում էքսկավատորով (1,0մ3) կուտակումով փոսորակի երկայնքով	$մ^3$	5,6
6	Ավազակոպճային նախապատրաստական շերտ, h=10սմ	$մ^3$	0,8
7	Հենապատի հիմքի կառուցում միաձույլ B15(M200) դասի բետոնից	$մ^3$	4,8
8	Հենապատի իրանի կառուցում միաձույլ B15(M200) դասի բետոնից	$մ^3$	4,5
9	Հենապատի ջրամեկուսացում երկշերտ տաք բիտումով	$մ^2$	35,0
10	Գրունտի ետլիցք	$մ^3$	1,1
11	Իրանի ամրանային ցանց, 200x200մմ բջիջներով, d=10մմ A-500c	գծ.մ	210,0
		կգ	129,6
12	Հիմքի ամրանային ցանց, 200x200մմ բջիջներով, d=10մմ A-500c	գծ.մ	75,0
		կգ	46,3

13	Ավելորդ IV(10e) կարգի գրունտի բարձում էքսկավատորով (1,0մ3), տեղափոխում լցակույտ 5 կմ	մ^3	4,5	
VIII.	**Մետաղական բազրիքների տեղադրում ՊԿ 3+80-4+52**			
1	Մետաղական բազրիք, ընդհանուր երկարությունը	մ/սեկց.	33,6	16
2	Բռնաձող քառանկյուն խողովակ 60x30 3	գծ.մ/կգ	33,60	128,7
3	Կանգնակ քառանկյուն խողովակ 60x40 3	գծ.մ/կգ	48,96	210,5
4	Բռնաձողիկ քառանկյուն խողովակ 50x30 3	գծ.մ/կգ	64,64	217,2
5	Լրացման ձողեր քառանկյուն խողովակ 40x20 2,5	գծ.մ/կգ	115,20	238,5
6	Բազրիքի ներկում երկշերտ յուղային ներկով՝ նախնական ներկառաստումով	մ^2	32,0	
7	Պողպատե ներդիր	հատ	33	
8	Ø10 A500c	գծ.մ/կգ	15,8	9,8
9	— 90x90x8	գծ.մ/կգ	2,97	16,8
	86 շենքի բակ			
I.	**Հողային աշխատանքներ**			
1	10e IV գրունտի մշակում բուլդոզերով և բարձում էքսկավատորով (1,0մ3), տեղափոխում լցակույտ 5.0կմ	մ^3	98,1	
		տ	186,39	
2	Բետոնե սալերիա ապամոնտաժում վերադարձ պատվիրատուին 16 հատ	մ^3	31,0	
		տ	62	
3	Հողային պաստառի մակերևույթի համահարթեցում մեխանիզմով	մ^2	327,0	
II.	**Երթևեկալի մաս**			
1	I շերտ, Մանրահատիկ ա/բետոն, „Բ”տիպ h=4սմ	մ^2	327	
2	II շերտ, Խոշորահատիկ ծակոտկեն ա/բետոն, „Բ”տիպ h=6սմ	մ^2	327	
3	III շերտ, Խճավազային հիմք (C5), h=20սմ	մ^2	327	
III.	**Մայթերի կառուցում**			
1	Հողային պաստառի մակերևույթի համահարթեցում մեխանիզմով	մ^2	102	
2	Բազալտե եզրաքարերի տեղադրում 150x300մմ չափսի բետոնե հիմքի վրա	գծ.մ	212	
3	Միաձույլ B15 բետոնե 100x200մմ չափսի եզրաշարի կառուցում	գծ.մ/մ^3	15	0,3
4	Ավազահատիկ ա/բետոն h=3սմ	մ^2	102	
5	Ավազակոպճային շերտ h=10սմ	մ^2	102	

Կազմեց Ա. Թովմասյան

Իջևան համայնքի Իջևան քաղաքի Բլբուլյան փողոցի 86, 103, 105 շենքերի բակերի և 86 շենքից 105 շենք տանող ճանապարհի հիմնանորոգման և ասֆալտապատման աշխատանքների   նախագիծ

N
W
E
S

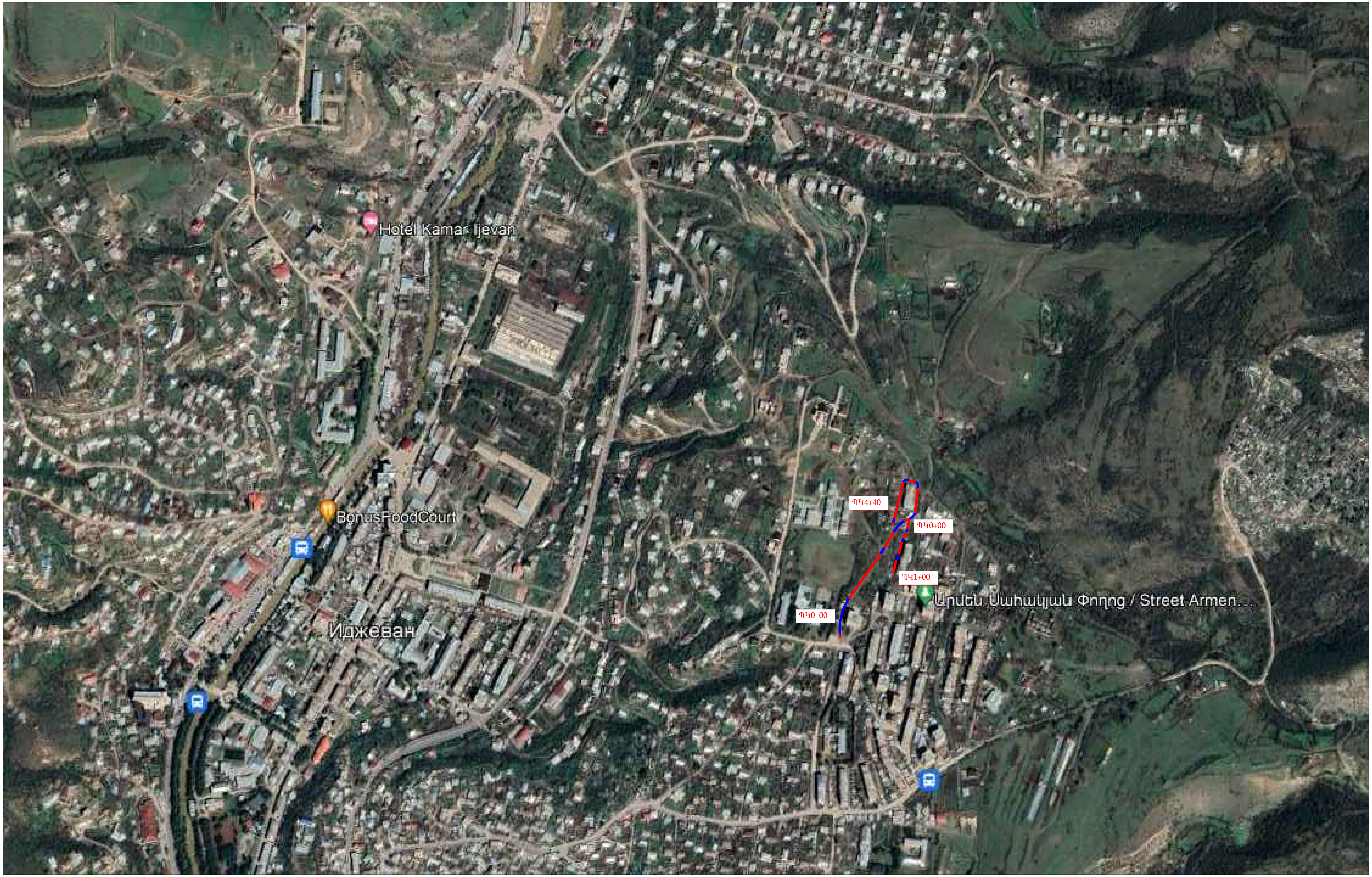

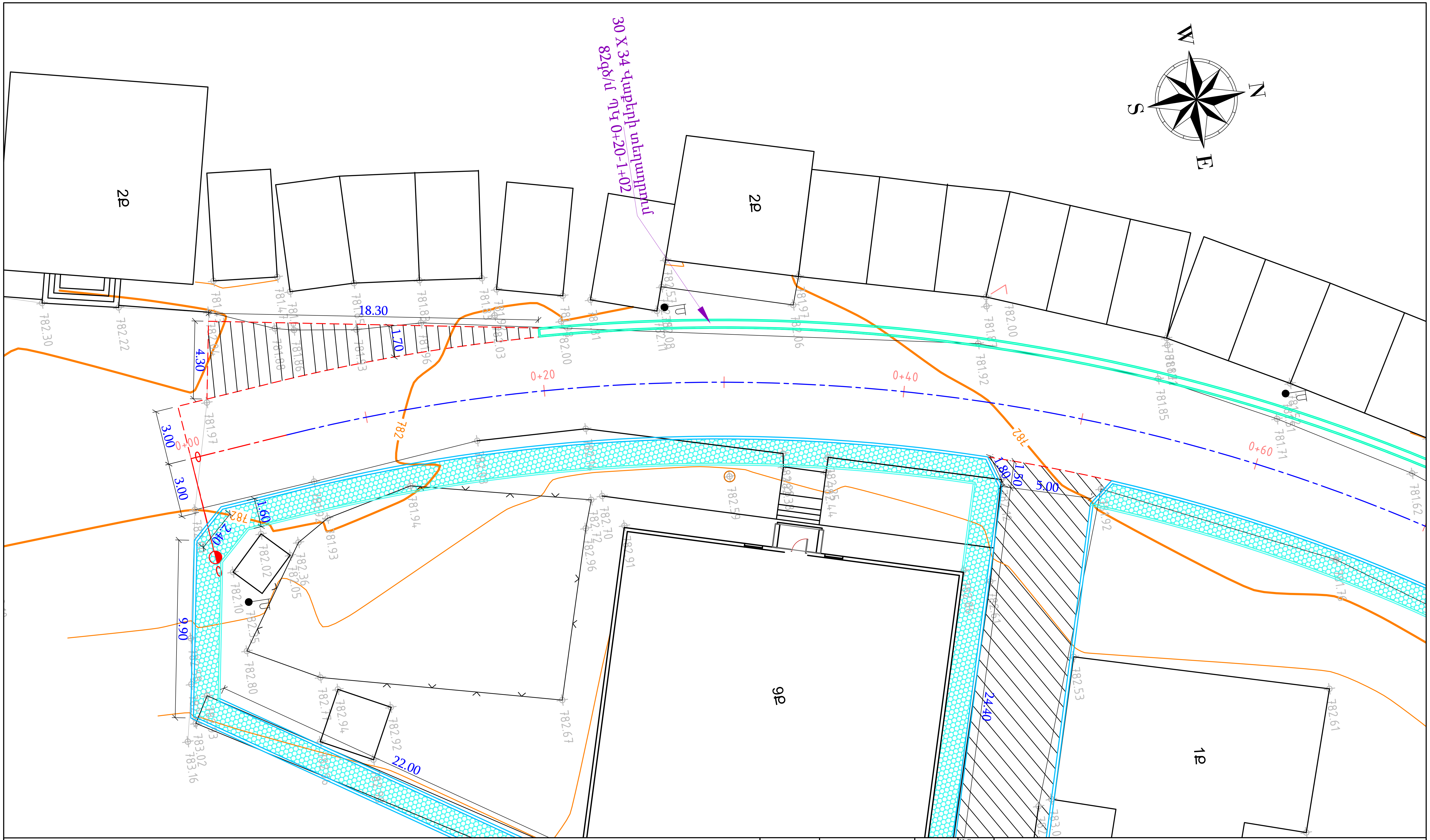

ՊԱՅՄԱՆԱԿԱՆ ՆՇԱՆՆԵՐ

Սև հորիզոնականներ	Շենքեր, շինություններ	Ուղիներ իջատեղեր
Սև նիշեր	Լապտեր	Բազալտե եզրաքար
Ցանկապատ	Էլ. սյուն	Կողնակ
Մուտքեր	Դիտահորեր	բետոնե վաք
		Երթևեկելի մասի եզր
		Բազրիքներ

Պաշտոն	Անուն.Ազգանուն	Ստոր.	Ամիս Ամսաթիվ
Տնօրեն	Ն. Թովմասյան		
Գծեց	Ա. Թովմասյան		
Ստուգեց	Ն. Թովմասյան		
	Մ 1:200		

Իջևան համայնքի Իջևան քաղաքի Բլբուլյան փողոցի 86, 103, 105 շենքերի բակերի և 86 շենքից 105 շենք տանող ճանապարհի հիմնանորոգման և ասֆալտապատման աշխատանքների նախագիծ

ՀՀ ՏՄԻՀ– ԳՀԱԽԾՁԲ– 24/14

86 շենքից 105 շենք տանող ճանապարհի և 105 շենքի բակ

Փուլ	Թերթ	Թերթեր
ԱՆ	1-1	6

Փռված հատակագիծ

ՊԿ0+00 - 0+20

<<ԳԵՈՔԱՐՏ>> ՍՊԸ

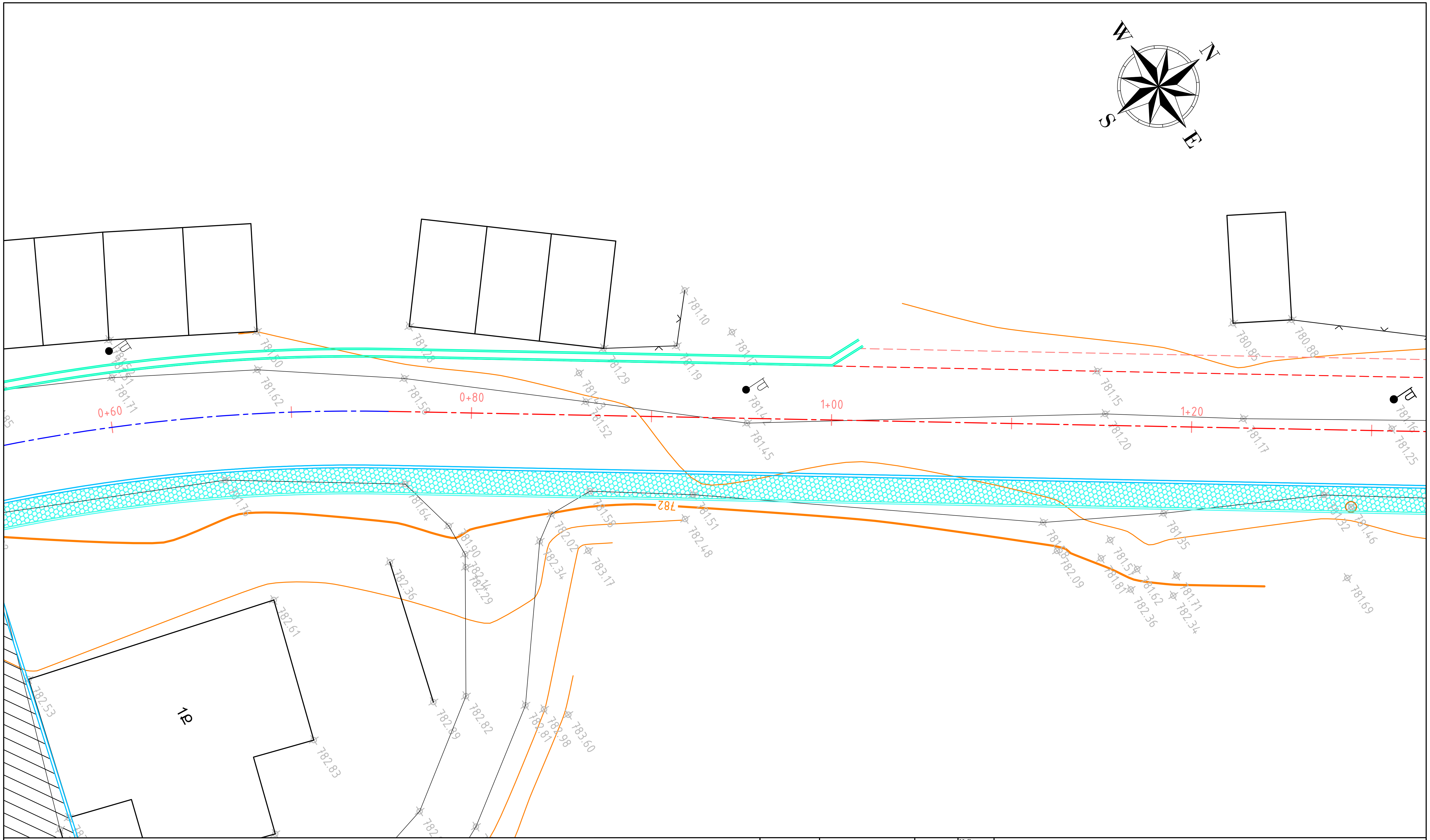

ՊԱՅՄԱՆԱԿԱՆ ՆՇԱՆՆԵՐ

Սև հորիզոնականներ		Շենքեր, շինություններ		Ուղիներ իջատեղեր	
Սև նիշեր (744.09, 719.81)		Լապտեր		Բազալտե եզրաքար	
Ցանկապատ		Էլ. սյուն		Կողնակ	
Մուտքեր		Դիտահորեր		բետոնե վաք	
				Երթևեկելի մասի եզր	
				Բազրիքներ	

Պաշտոն	Անուն.Ազգանուն	Ստոր.	Ամիս Ամսաթիվ
Տնօրեն	Ն. Թովմասյան		
Գծեց	Ա. Թովմասյան		
Ստուգեց	Ն. Թովմասյան		

Մ 1:200

Իջևան համայնքի Իջևան քաղաքի Բլբուլյան փողոցի 86, 103, 105 շենքերի բակերի և 86 շենքից 105 շենք տանող ճանապարհի հիմնանորոգման և ասֆալտապատման աշխատանքների նախագիծ

ՀՀ ՏՄԻՀ– ԳՀԱԽԾՁԲ– 24/14

86 շենքից 105 շենք տանող ճանապարհի և 105 շենքի բակ

Փուլ	Թերթ	Թերթեր
ԱՆ	1–2	6

Փռված հատակագիծ

ՊԿ0+00 - 0+20

<<ԳԵՈՔԱՐՏ>> ՍՊԸ

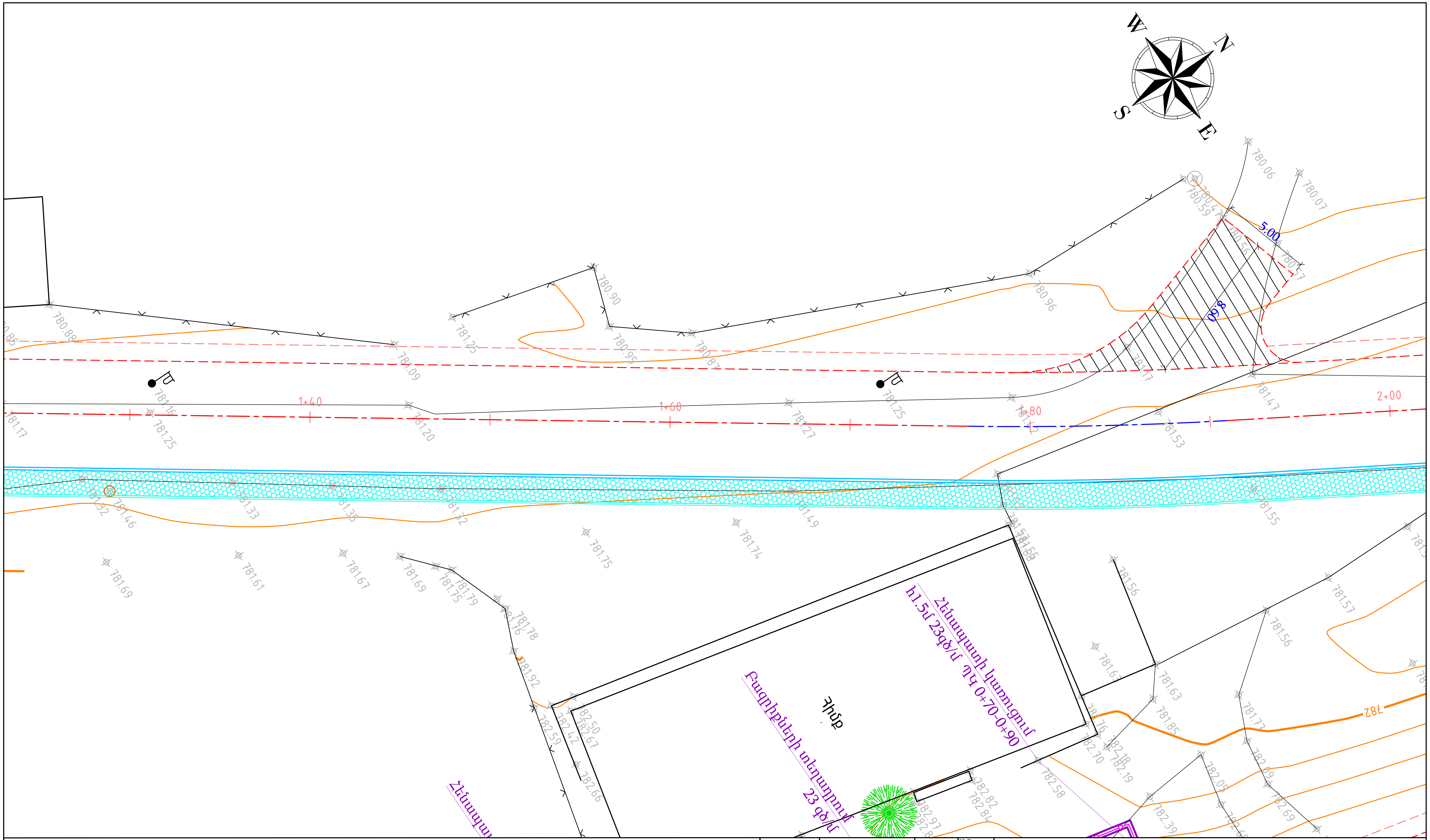

ՊԱՅՄԱՆԱԿԱՆ ՆՇԱՆՆԵՐ

Սև հորիզոնականներ	Շենքեր, շինություններ	Ուղիներ իջատեղեր
Սև նիշեր	Լապտեր	Բազալտե եզրաքար
Ցանկապատ	Էլ. սյուն	Կողնակ
Մուտքեր	Դիտահորեր	բետոնե վաք
		Երթևեկելի մասի եզր
		Բազրիքներ

Պաշտոն	Անուն.Ազգանուն	Ստորր.	Ամիս Ամսաթիվ
Տնօրեն	Ն. Թովմասյան	[signature]	
Գծեց	Ա. Թովմասյան	[signature]	
Ստուգեց	Ն. Թովմասյան	[signature]	
	Մ 1:200		

Իջևան համայնքի Իջևան քաղաքի Բլբուլյան փողոցի 86, 103, 105 շենքերի բակերի և 86 շենքից 105 շենք տանող ճանապարհի հիմնանորոգման և ասֆալտապատման աշխատանքների նախագիծ

ՀՀ ՏՄԻՀ– ԳՀԱԽԾՁԲ– 24/14

86 շենքից 105 շենք տանող ճանապարհի և 105 շենքի բակ

Փուլ	Թերթ	Թերթեր
ԱՆ	1-3	6

Փռված հատակագիծ

ՊԿ0+00 - 0+20

<<ԳԵՈՔԱՐՏ>>
ՍՊԸ

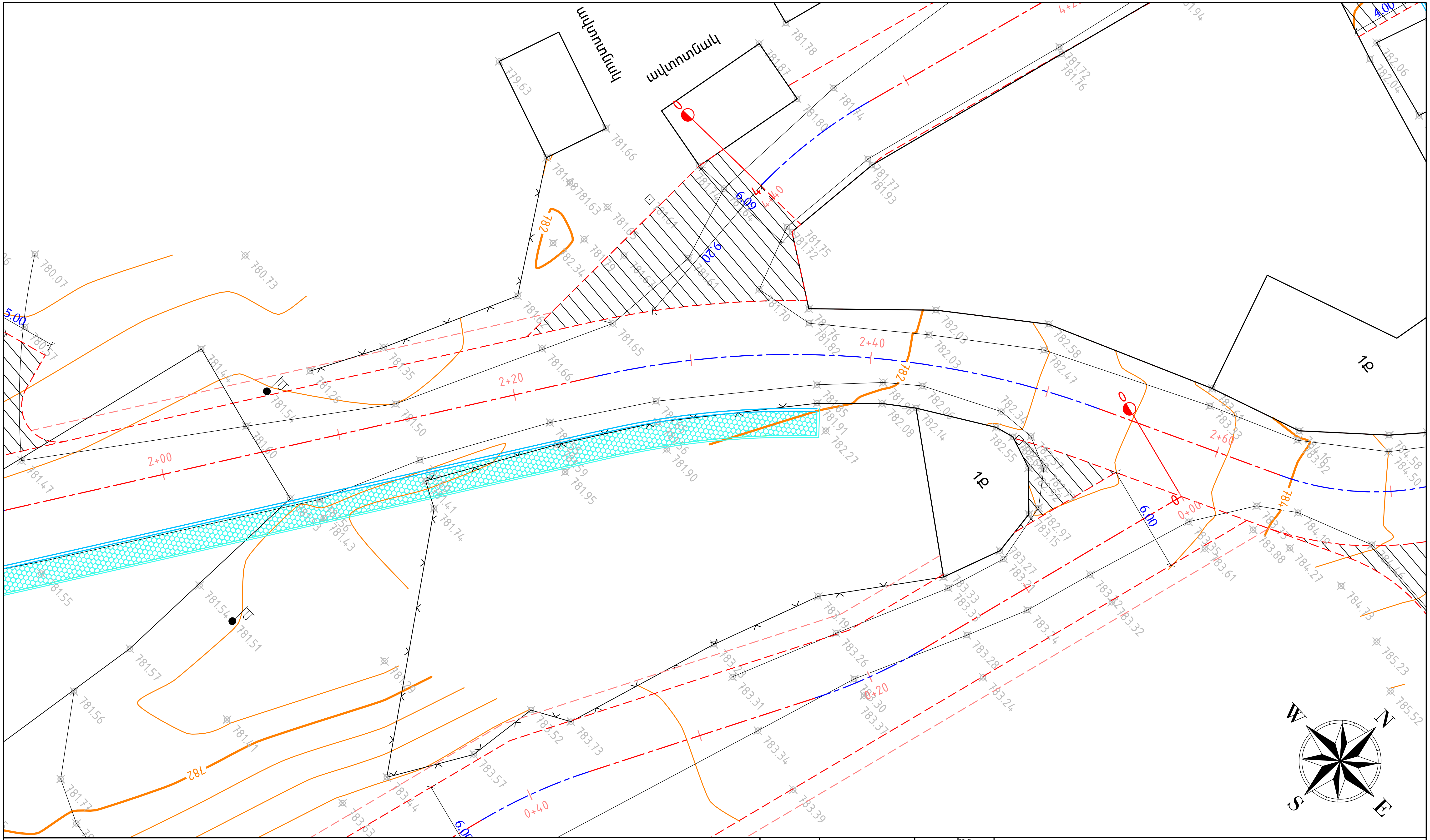

ՊԱՅՄԱՆԱԿԱՆ ՆՇԱՆՆԵՐ

- Սև հորիզոնականներ (744.00, 720.00, 716.00)
- Սև նիշեր (744.09, 719.81)
- Ցանկապատ
- Մուտքեր
- Շենքեր, շինություններ
- Լապտեր
- Էլ. սյուն
- Դիտահորեր
- Ուղիներ իջատեղեր
- Բազալտե եզրաքար
- Կողնակ
- բետոնե վաք
- Երթևեկելի մասի եզր
- Բազրիքներ

Պաշտոն	Անուն.Ազգանուն	Ստոր.	Ամիս Ամսաթիվ
Տնօրեն	Ն. Թովմասյան	[signature]	
Գծեց	Ա. Թովմասյան	[signature]	
Ստուգեց	Ն. Թովմասյան	[signature]	
	Մ 1:200		

Իջևան համայնքի Իջևան քաղաքի Բլբուլյան փողոցի 86, 103, 105 շենքերի բակերի և 86 շենքից 105 շենք տանող ճանապարհի հիմնանորոգման և ասֆալտապատման աշխատանքների նախագիծ

ՀՀ ՏՄԻՀ– ԳՀԱԽԾՁԲ– 24/14

86 շենքից 105 շենք տանող ճանապարհի և 105 շենքի բակ

Փուլ	Թերթ	Թերթեր
ԱՆ	1-4	6

Փռված հատակագիծ

ՊԿ0+00 - 0+20

<<ԳԵՈՔԱՐՏ>> ՍՊԸ

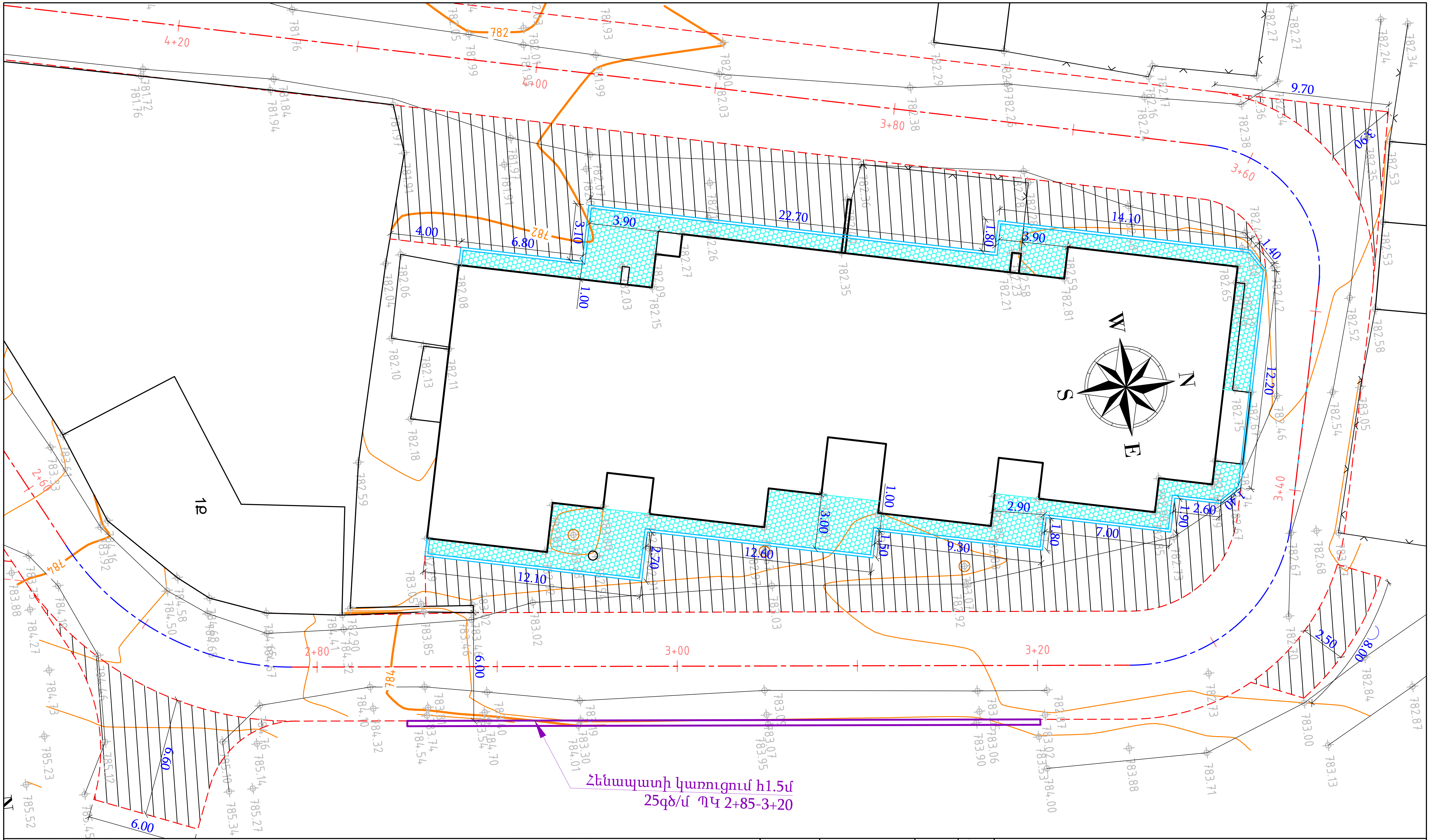

ՊԱՅՄԱՆԱԿԱՆ ՆՇԱՆՆԵՐ

Նշան	Անվանում
744.00, 720.00, 716.00	Սև հորիզոնականներ
744.09, 719.81	Սև նիշեր
	Ցանկապատ
	Մուտքեր
	Շենքեր, շինություններ
	Լապտեր
	Էլ. սյուն
	Դիտահորեր
	Ոռոգիներ իջատեղեր
	Բազալտե եզրաքար
	Կողնակ
	բետոնե վաք
	Երթևեկելի մասի եզր
	Բազրիքներ

Պաշտոն	Անուն.Ազգանուն	Ստոր.	Ամիս Ամսաթիվ
Տնօրեն	Ն. Թովմասյան	[signature]	
Գծեց	Ա. Թովմասյան	[signature]	
Ստուգեց	Ն. Թովմասյան	[signature]	
	Մ 1:200		

Իջևան համայնքի Իջևան քաղաքի Բլբուլյան փողոցի 86, 103, 105 շենքերի բակերի և 86 շենքից 105 շենք տանող ճանապարհի հիմնանորոգման և ասֆալտապատման աշխատանքների նախագիծ

ՀՀ ՏՄԻՀ– ԳՀԱԽԾՁԲ– 24/14

86 շենքից 105 շենք տանող ճանապարհի և 105 շենքի բակ

Փուլ	Թերթ	Թերթեր
ԱՆ	1-5	6

Փռված հատակագիծ

ՊԿ0+00 - 0+20

<<ԳԵՈՔԱՐՏ>> ՍՊԸ

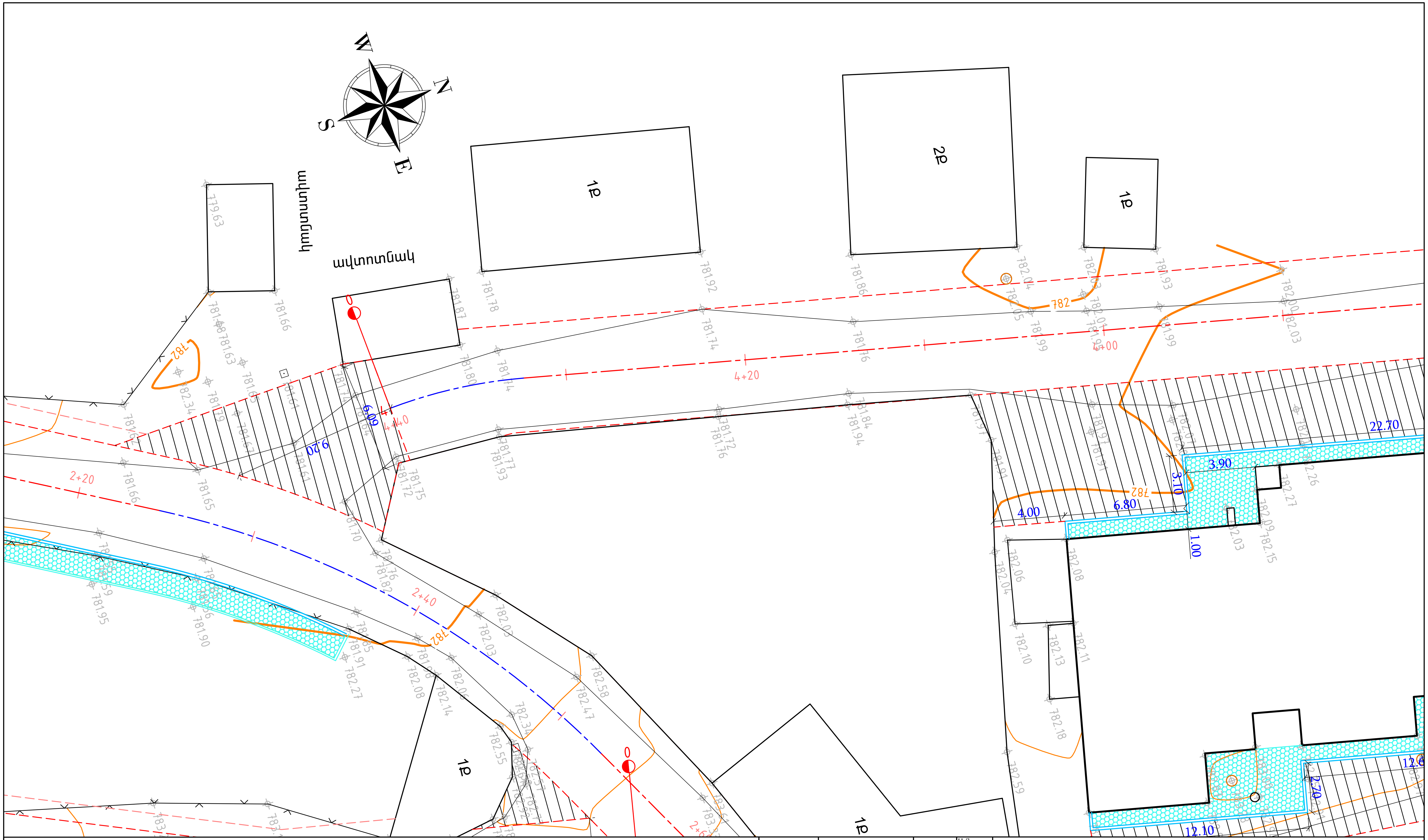

ՊԱՅՄԱՆԱԿԱՆ ՆՇԱՆՆԵՐ

Սև հորիզոնականներ	
Սև նիշեր	
Ցանկապատ	
Մուտքեր	
Շենքեր, շինություններ	
Լապտեր	
Էլ. սյուն	
Դիտահորեր	
Ուղիներ իջատեղեր	
Բազալտե եզրաքար	
Կողնակ	
բետոնե վաք	
Երթևեկելի մասի եզր	
Բազրիքներ	

Պաշտոն	Անուն.Ազգանուն	Ստորր.	Ամիս Ամսաթիվ
Տնօրեն	Ն. Թովմասյան		
Գծեց	Ա. Թովմասյան		
Ստուգեց	Ն. Թովմասյան		
	Մ 1:200		

Իջևան համայնքի Իջևան քաղաքի Բլբուլյան փողոցի 86, 103, 105 շենքերի բակերի և 86 շենքից 105 շենք տանող ճանապարհի հիմնանորոգման և ասֆալտապատման աշխատանքների նախագիծ

ՀՀ ՏՄԻՀ– ԳՀԱԽԾՁԲ– 24/14

86 շենքից 105 շենք տանող ճանապարհի և 105 շենքի բակ

Փուլ	Թերթ	Թերթեր
ԱՆ	1–6	6

Փռված հատակագիծ

ՊԿ0+00 - 0+20

<<ԳԵՈՔԱՐՏ>>
ՍՊԸ

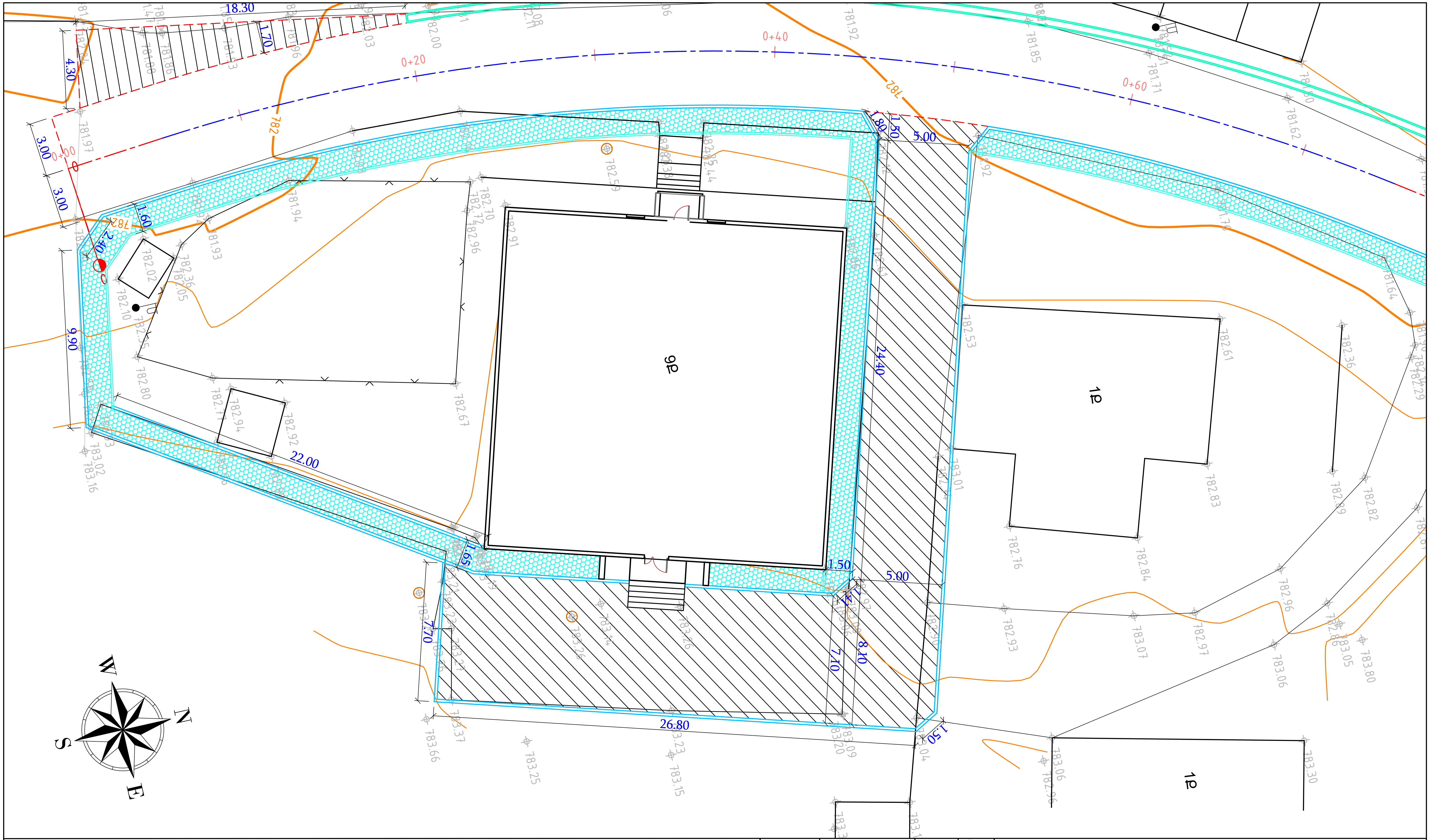

ՊԱՅՄԱՆԱԿԱՆ ՆՇԱՆՆԵՐ

- Սև հորիզոնականներ
- 744.09 719.81 Սև նիշեր
- Ցանկապատ
- Մուտքեր
- Շենքեր, շինություններ
- Լապտեր
- Էլ. սյուն
- Դիտահորեր
- Ոիղիներ իջատեղեր
- Բազալտե եզրաքար
- Կողնակ
- բետոնե վաք
- Երթևեկելի մասի եզր
- Բազրիքներ

Պաշտոն	Անուն.Ազգանուն	Ստոր.	Ամիս Ամսաթիվ
Տնօրեն	Ն. Թովմասյան		
Գծեց	Ա. Թովմասյան		
Ստուգեց	Ն. Թովմասյան		
	Մ 1:200		

Իջևան համայնքի Իջևան քաղաքի Բլբուլյան փողոցի 86, 103, 105 շենքերի բակերի և 86 շենքից 105 շենք տանող ճանապարհի հիմնանորոգման և ասֆալտապատման աշխատանքների նախագիծ

ՀՀ ՏՄԻՀ– ԳՀԱԽԾՁԲ– 24/14

86 շենքի բակ	Փուլ	Թերթ	Թերթեր
	ԱՆ	1-7	6

Փոված հատակագիծ

ՊԿ0+00 - 0+20

<<ԳԵՈՔԱՐՏ>>
ՍՊԸ

Մ 1:500 հորիզոնական
Մ 1:100 ուղղահայաց

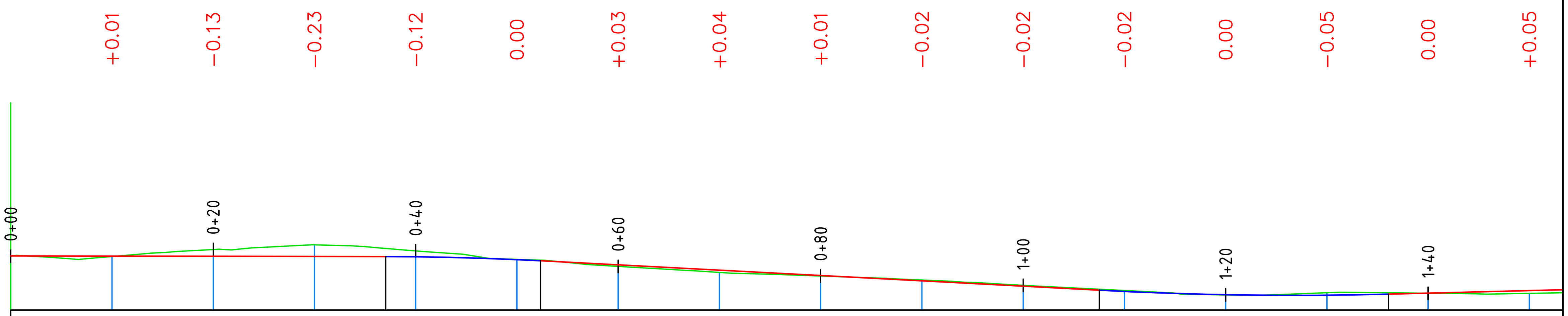

Նախագծային տվյալներ	Լայնական կտրվածքի տիպը																
	Թեքություն, ‰, ուղղահայաց կորեր	37,04 / 0,33‰				37,04 / 0+37,04 / R - 1496 K - 15.3 / 52,32		55,20 / 10,55‰					07,53 / 1+21,81 / R - 1828 K - 28.6 / 36,08			5.08‰	
	Կարմիր նիշեր, մ	781,97	781,97	781,96	781,96	781,95	781,90	781,79	781,69	781,58	781,48	781,37	781,27	781,20	781,19	781,23	781,29
Փաստացի տվյալներ	Սև նիշեր, մ	781,96	781,96	782,10	782,19	782,07	781,90	781,76	781,64	781,57	781,49	781,39	781,29	781,20	781,24	781,23	781,23
	Հեռավորություն, մ	10	10	10	10	10	10	10	10	10	10	10	10	10	10	10	

Պիկետ	0 … 1
Հատակագծի տարրեր	у - 40°04′05″ R - 100,00 L - 69,93
Կիլոմետրեր	5,49 … 101,19

Պաշտոն	Անուն.Ազգանուն	Ստոր.	Ամիս Ամսաթիվ
Տնօրեն	Ն. Թովմասյան		
Գծեց	Ա. Թովմասյան		
Ստուգեց	Ն. Թովմասյան		

Իջևան համայնքի Իջևան քաղաքի Բլբուլյան փողոցի 86, 103, 105 շենքերի բակերի և 86 շենքից 105 շենք տանող ճանապարհի հիմնանորոգման և ասֆալտապատման աշխատանքների նախագիծ

ՀՀ ՏՄԻՀ– ԳՀԱԽԾՁԲ– 24/14

86 շենքից 105 շենք տանող ճանապարհի և 105 շենքի բակ

Փուլ	Թերթ	Թերթեր
ԱՆ	2-01	6

Երկայնական կտրվածք

ՊԿ 0+00 - 1+40

<<ԳԵՈՔԱՐՏ>> ՍՊԸ

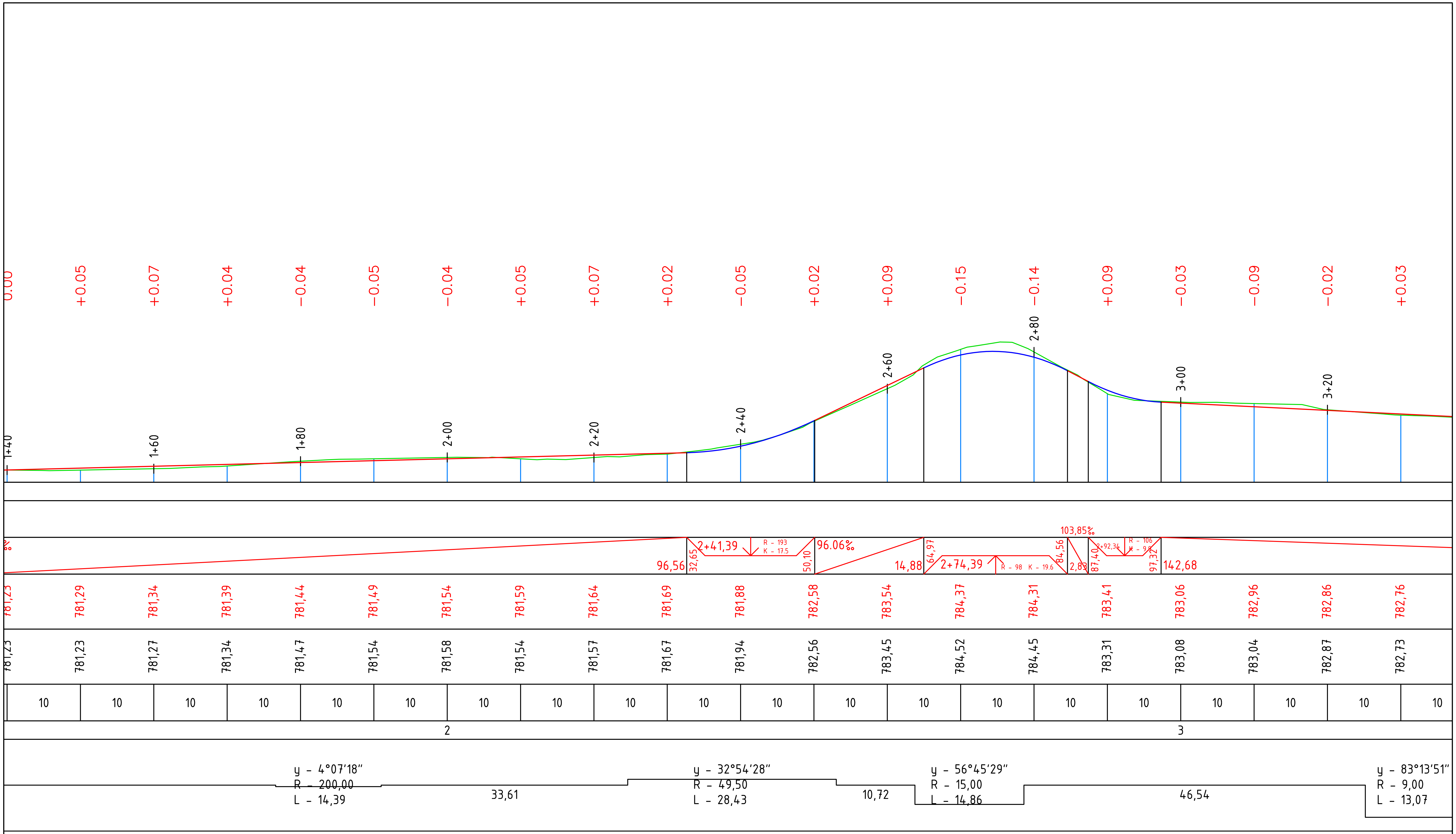

Պաշտոն	Անուն.Ազգանուն	Ստոր.	Ամիս Ամսաթիվ
Տնօրեն	Ն. Թովմասյան		
Գծեց	Ա. Թովմասյան		
Ստուգեց	Ն. Թովմասյան		

Իջևան համայնքի Իջևան քաղաքի Բլրույան փողոցի 86, 103, 105 շենքերի բակերի և 86 շենքից 105 շենք տանող ճանապարհի հիմնանորոգման և ասֆալտապատման աշխատանքների նախագիծ

ՀՀ ՏՄԻՀ– ԳՀԱԽԾԶԲ– 24/14

86 շենքից 105 շենք տանող ճանապարհի և 105 շենքի բակ

Փուլ	Թերթ	Թերթեր
ԱՆ	2-02	6

Երկայնական կտրվածք

ՊԿ 1+40 - 3+20

<<ԳԵՈՔԱՐՏ>>
ՍՊԸ

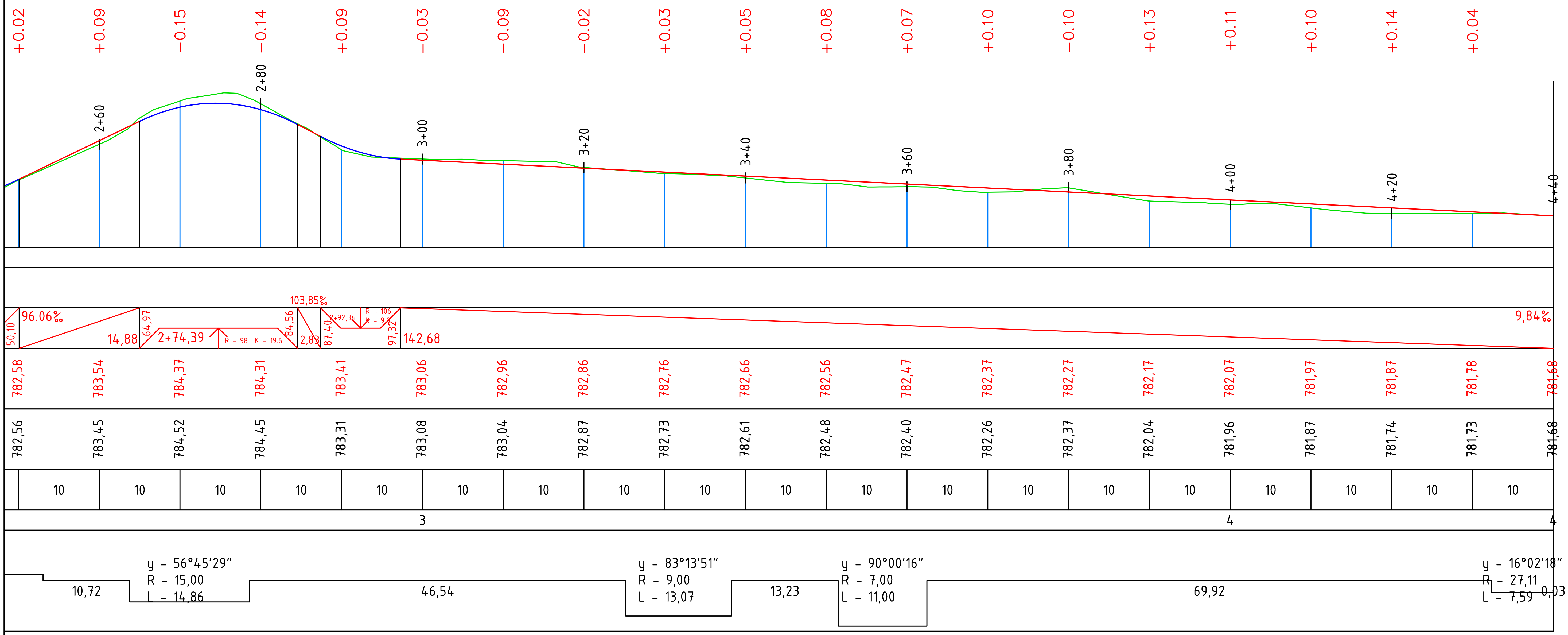

Պաշտոն	Անուն.Ազգանուն	Ստոր.	Ամիս Ամսաթիվ	Իջևան համայնքի Իջևան քաղաքի Բլբուլյան փողոցի 86, 103, 105 շենքերի բակերի և 86 շենքից 105 շենք տանող ճանապարհի հիմնանորոգման և ասֆալտապատման աշխատանքների նախագիծ		
				ՀՀ ՏՄԻՀ– ԳՀԱԽԾՁԲ– 24/14		
Տնօրեն	Ն. Թովմասյան					
Գծեց	Ա. Թովմասյան			86 շենքից 105 շենք տանող ճանապարհի և 105 շենքի բակ	Փուլ	Թերթ	Թերթեր
Ստուգեց	Ն. Թովմասյան				ԱՆ	2-03	6
				Երկայնական կտրվածք ՊԿ 3+20- 5+00	<<ԳԵՈՔԱՐՏ>> ՍՊԸ		

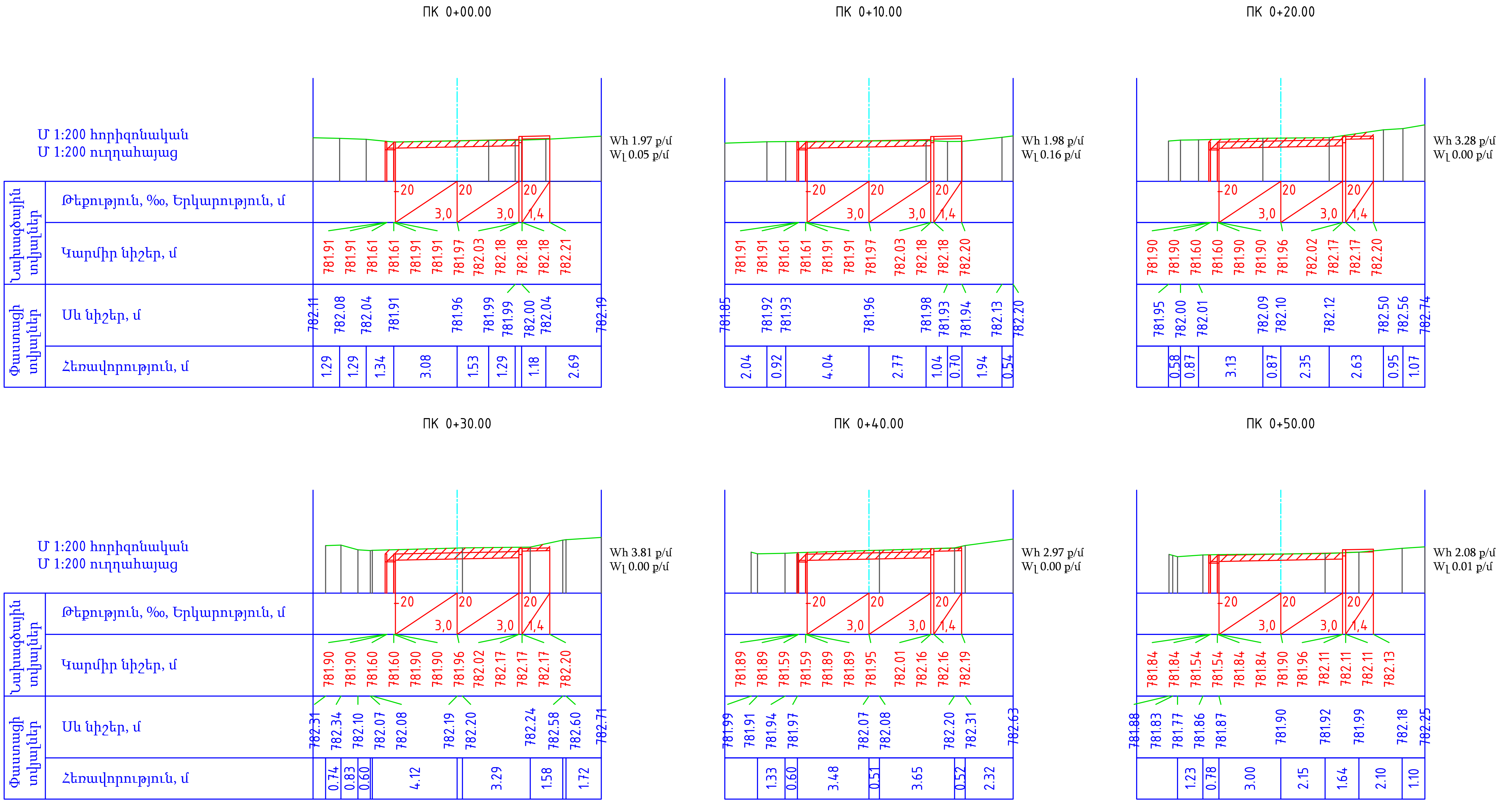

Պաշտոն	Անուն.Ազգանուն	Ստոր.	Ամիս Ամսաթիվ	Իջևան համայնքի Իջևան քաղաքի Բլբուլյան փողոցի 86, 103, 105 շենքերի բակերի և 86 շենքից 105 շենք տանող ճանապարհի հիմնանորոգման և ասֆալտապատման աշխատանքների նախագիծ		
				ՀՀ ՏՄԻՀ– ԳՀԱԽԾՁԲ– 24/14		
Տնօրեն	Ն. Թովմասյան			86 շենքից 105 շենք տանող ճանապարհի և 105 շենքի բակ	Փուլ	Թերթ	Թերթեր
Գծեց	Ա. Թովմասյան				ԱՆ	3-01	6
Ստուգեց	Ն. Թովմասյան			Լայնական կտրվածք ՊԿ 0+00 - 0+50	<<ԳԵՈՔԱՐՏ>> ՍՊԸ		

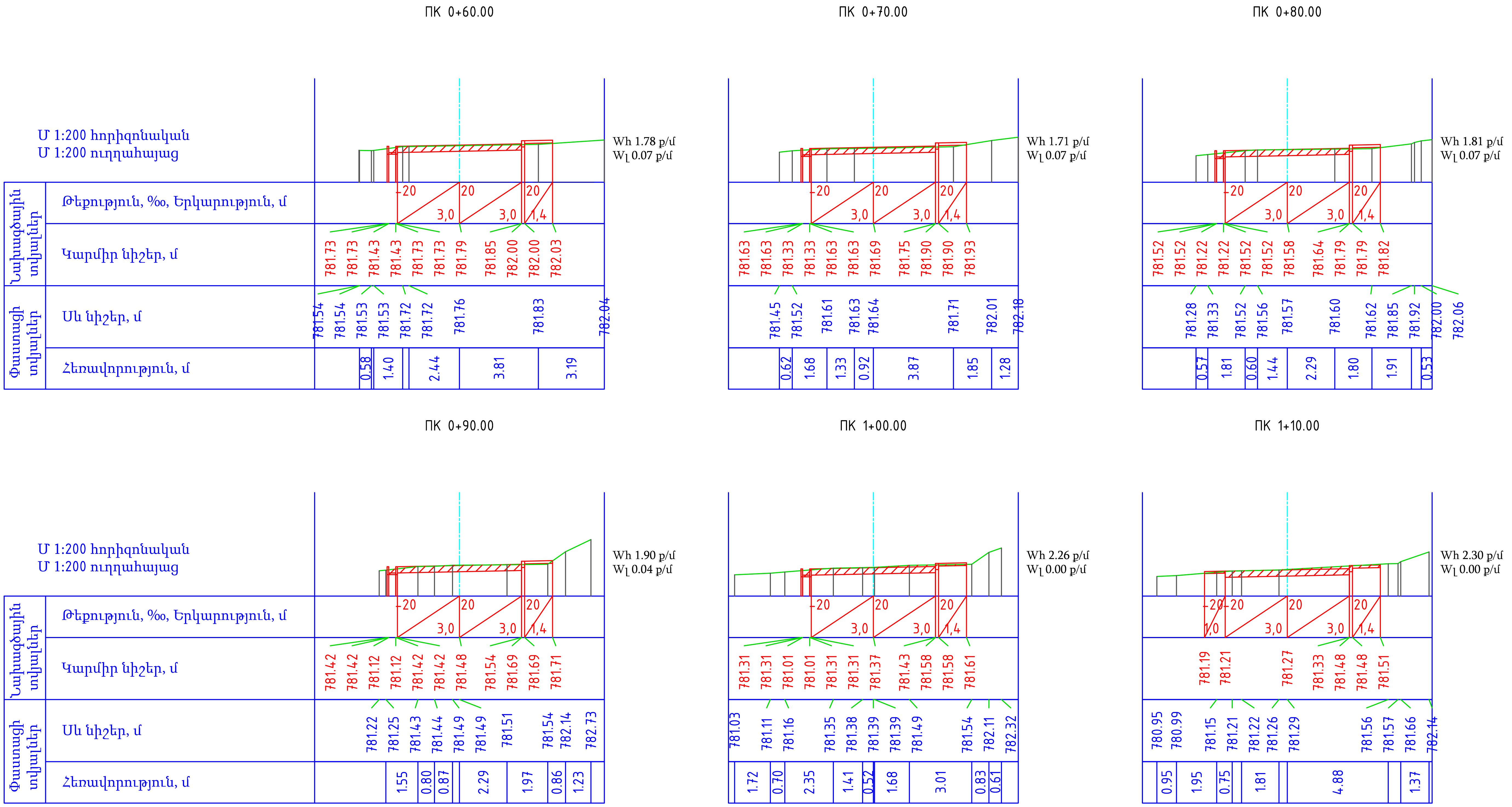

Պաշտոն	Անուն.Ազգանուն	Ստոր.	Ամիս Ամսաթիվ	Իջևան համայնքի Իջևան քաղաքի Բլրույան փողոցի 86, 103, 105 շենքերի բակերի և 86 շենքից 105 շենք տանող ճանապարհի հիմնանորոգման և ասֆալտապատման աշխատանքների նախագիծ			
				ՀՀ ՏՄԻՆ– ԳՀԱԽԾՁԲ– 24/14			
Տնօրեն	Ն. Թովմասյան			86 շենքից 105 շենք տանող ճանապարհի և 105 շենքի բակ	Փուլ	Թերթ	Թերթեր
Գծեց	Ա. Թովմասյան				ԱՆ	3-02	6
Ստուգեց	Ն. Թովմասյան						
				Լայնական կտրվածք ՊԿ 0+60 - 1+10	<<ԳԵՈՔԱՐՏ>> ՍՊԸ		

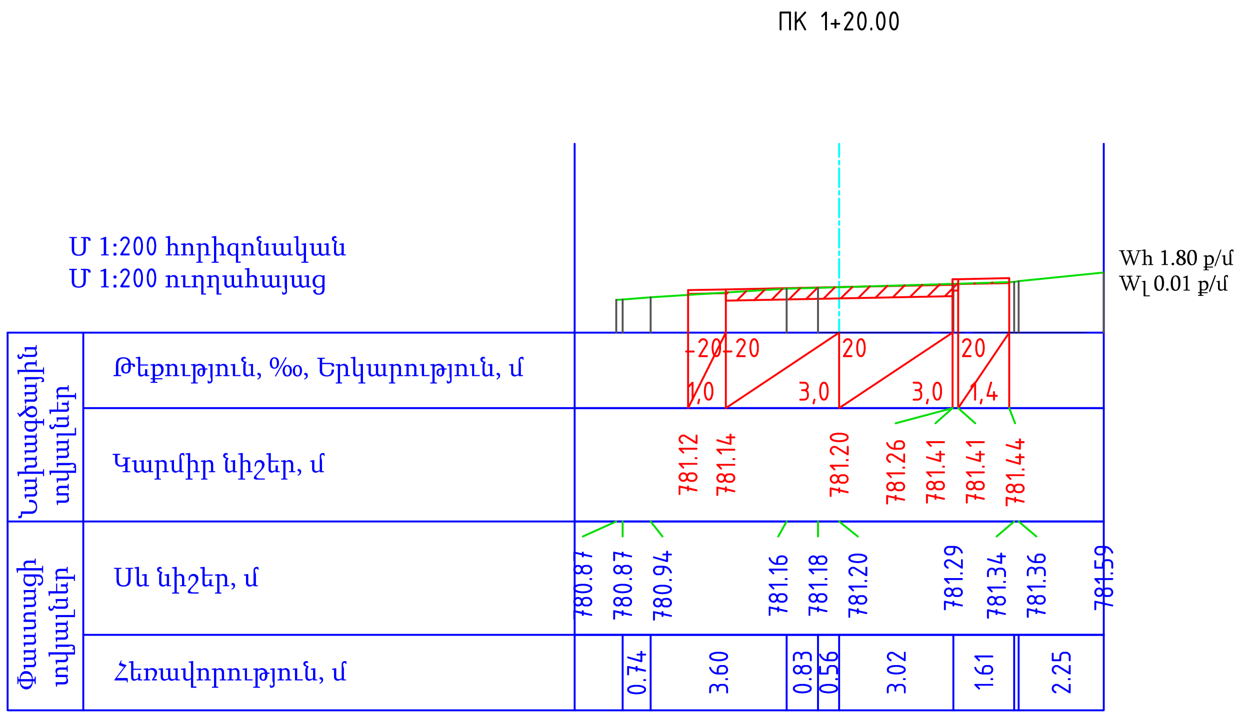

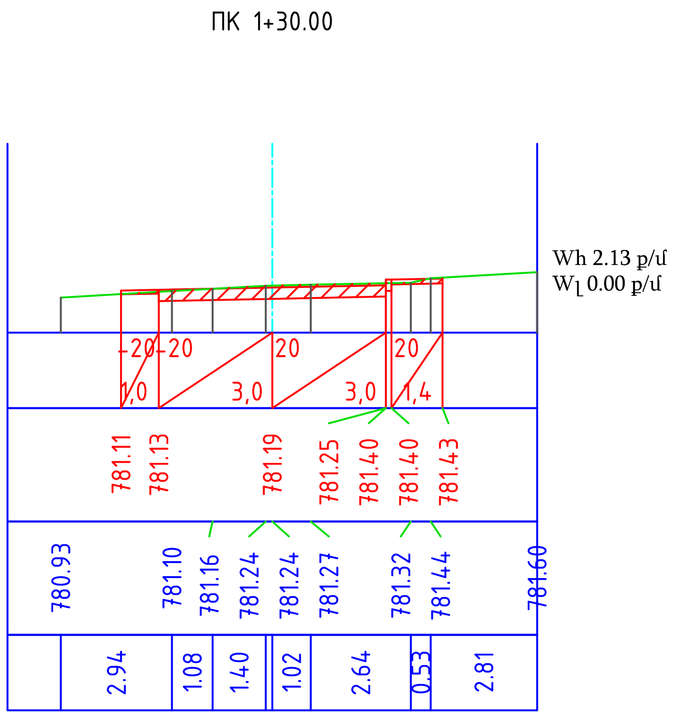

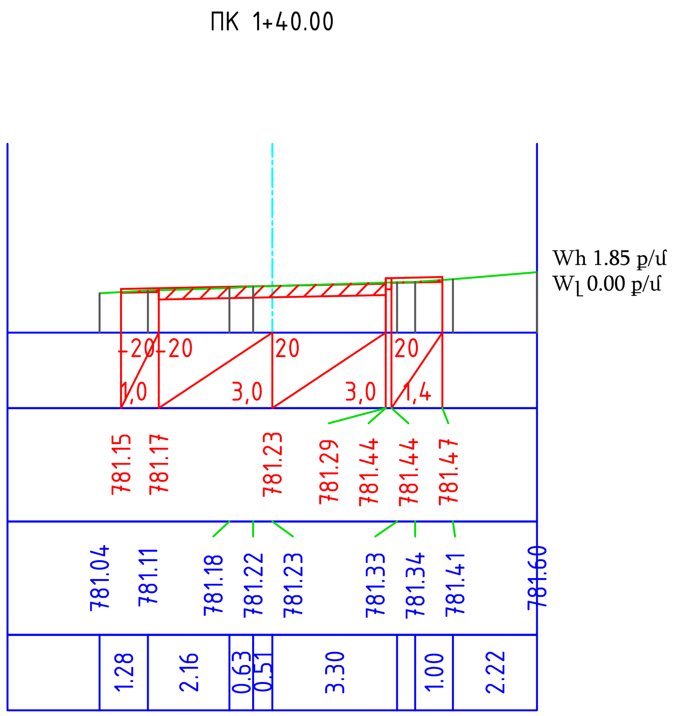

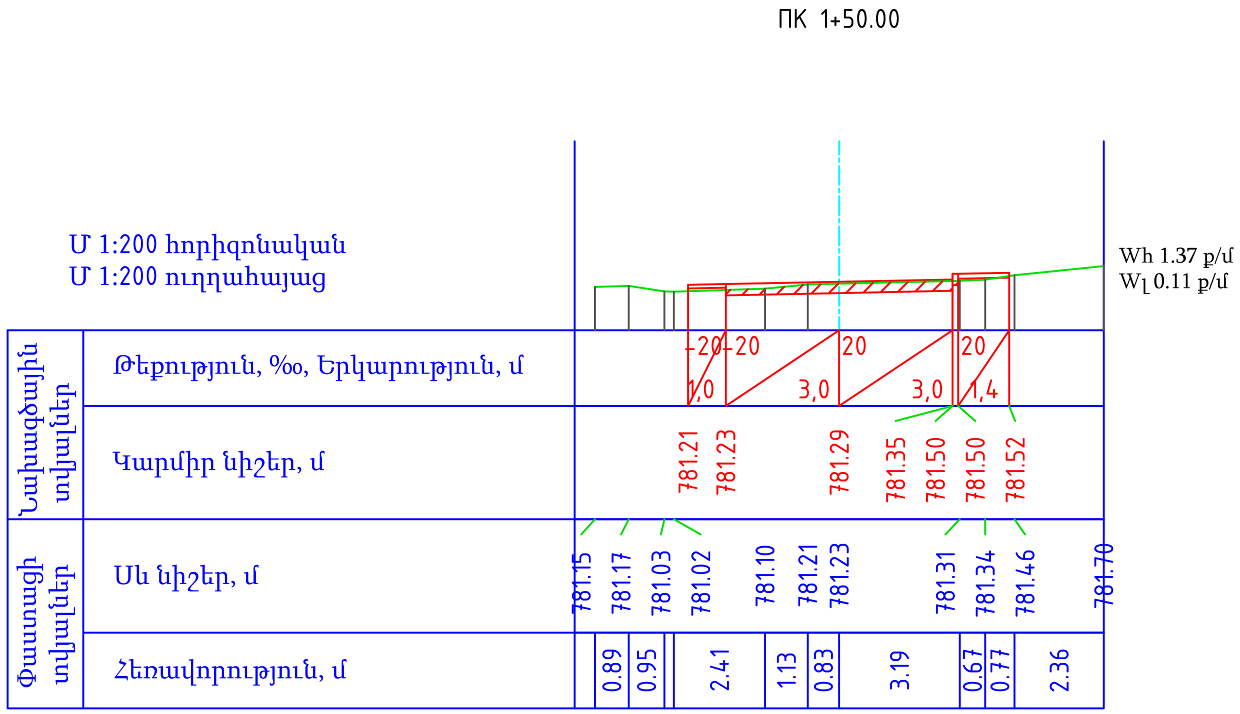

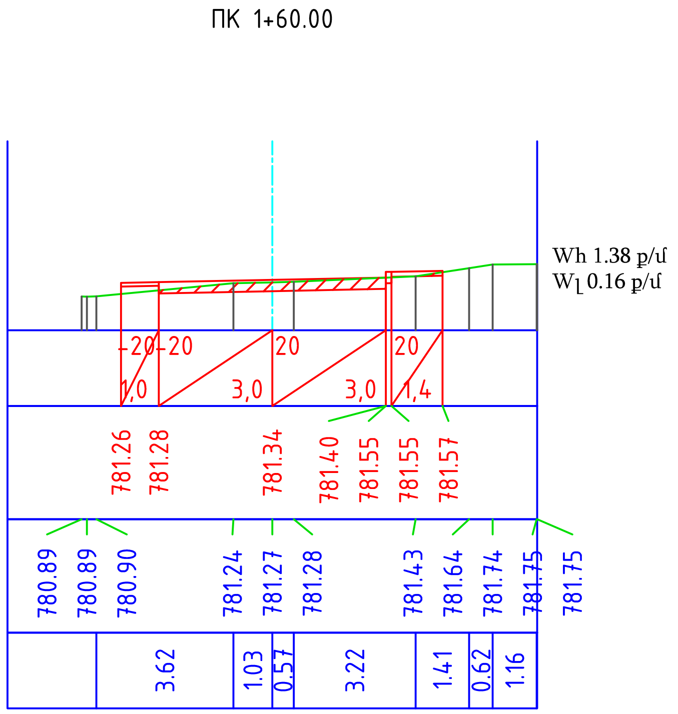

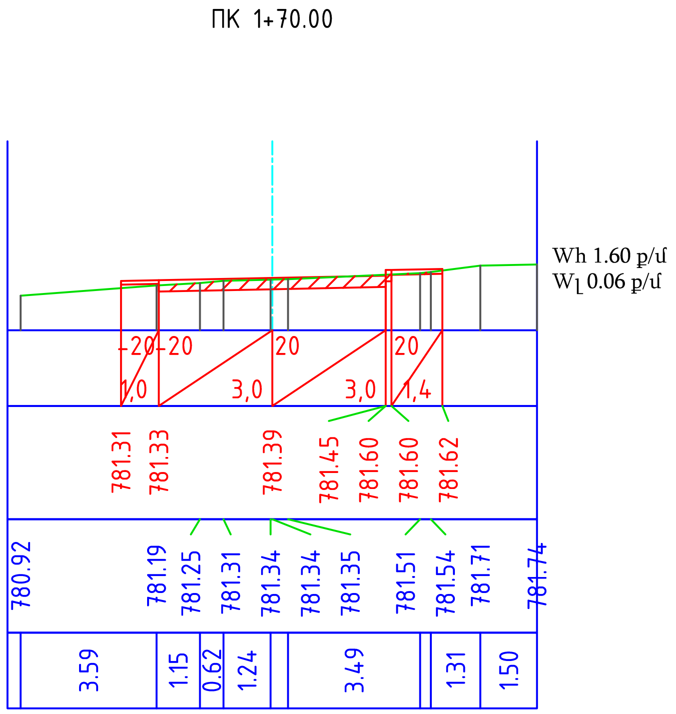

Պաշտոն	Անուն.Ազգանուն	Ստոր.	Ամիս Ամսաթիվ
Տնօրեն	Ն. Թովմասյան		
Գծեց	Ա. Թովմասյան		
Ստուգեց	Ն. Թովմասյան		

Իջևան համայնքի Իջևան քաղաքի Բլբուլյան փողոցի 86, 103, 105 շենքերի բակերի և 86 շենքից 105 շենք տանող ճանապարհի հիմնանորոգման և ասֆալտապատման աշխատանքների նախագիծ

ՀՀ ՏՄԻՀ– ԳՀԱԽԾՁԲ– 24/14

86 շենքից 105 շենք տանող ճանապարհի և 105 շենքի բակ

Փուլ	Թերթ	Թերթեր
ԱՆ	3-03	6

Լայնական կտրվածք

ՊԿ 1+20- 1+70

<<ԳԵՈՔԱՐՏ>> ՍՊԸ

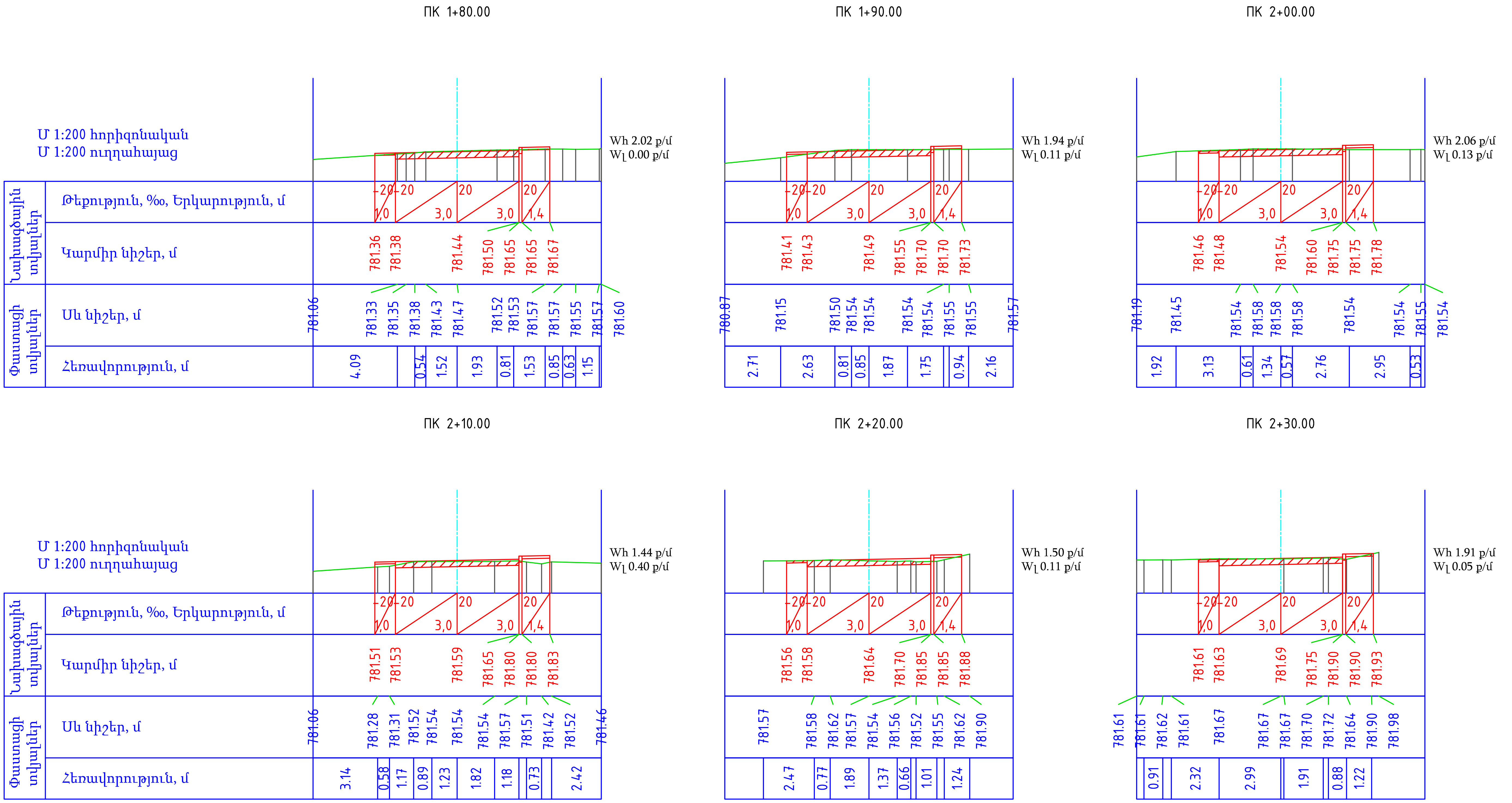

Պաշտոն	Անուն.Ազգանուն	Ստորր.	Ամիս Ամսաթիվ	Իջևան համայնքի Իջևան քաղաքի Բլրուլյան փողոցի 86, 103, 105 շենքերի բակերի և 86 շենքից 105 շենք տանող ճանապարհի հիմնանորոգման և ասֆալտապատման աշխատանքների նախագիծ		
				ՀՀ ՏՄԻՀ– ԳՀԱԽԾՁԲ– 24/14		
Տնօրեն	Ն. Թովմասյան			86 շենքից 105 շենք տանող ճանապարհի և 105 շենքի բակ	Փուլ: ԱՆ	Թերթ: 3-04 / Թերթեր: 6
Գծեց	Ա. Թովմասյան					
Ստուգեց	Ն. Թովմասյան					
				Լայնական կտրվածք ՊԿ 1+80 - 2+30		«ԳԵՈՔԱՐՏ» ՍՊԸ

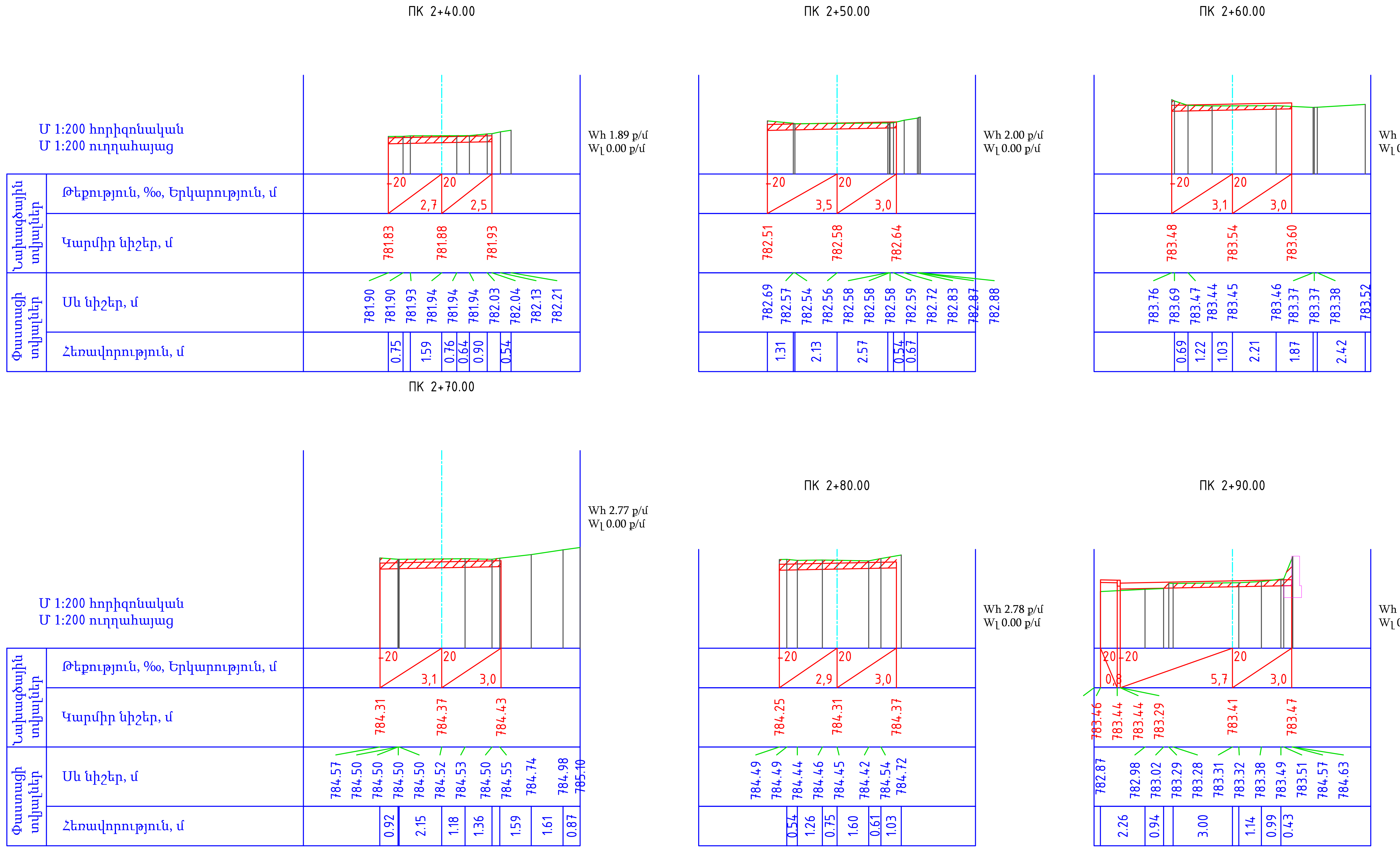

Պաշտոն	Անուն.Ազգանուն	Ստոր.	Ամիս Ամսաթիվ	Իջևան համայնքի Իջևան քաղաքի Բլբուլյան փողոցի 86, 103, 105 շենքերի բակերի և 86 շենքից 105 շենք տանող ճանապարհի հիմնանորոգման և ասֆալտապատման աշխատանքների նախագիծ		
				ՀՀ ՏՄԻՀ– ԳՀԱԽԾՁԲ– 24/14		
Տնօրեն	Ն. Թովմասյան			86 շենքից 105 շենք տանող ճանապարհի և 105 շենքի բակ	Փուլ	Թերթ	Թերթեր
Գծեց	Ա. Թովմասյան				ԱՆ	3-05	6
Ստուգեց	Ն. Թովմասյան						
				Լայնական կտրվածք ՊԿ 2+40 - 2+90	<<ԳԵՈՔԱՐՏ>> ՍՊԸ		

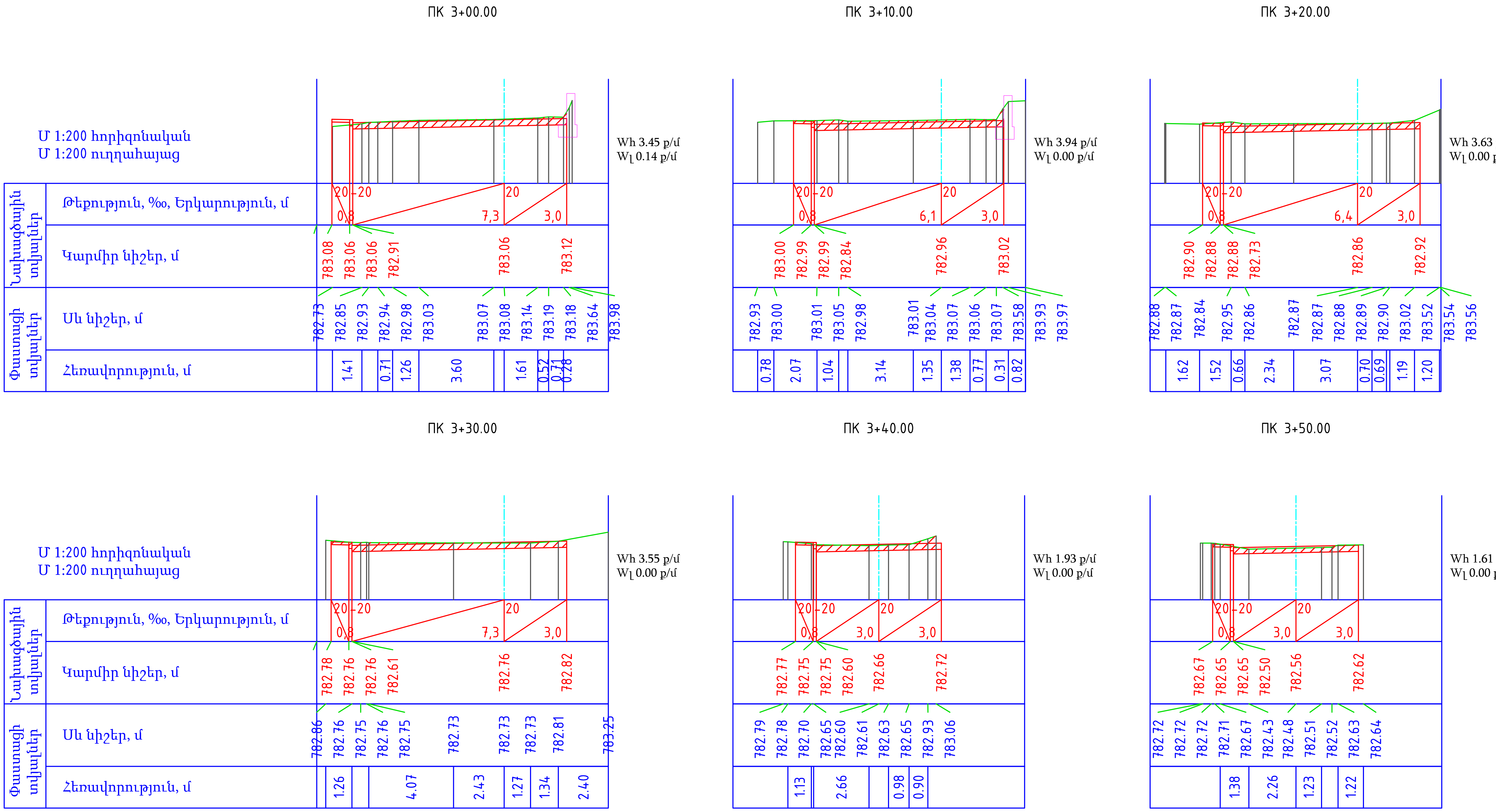

Պաշտոն	Անուն.Ազգանուն	Ստոր.	Ամիս Ամսաթիվ	Իջևան համայնքի Իջևան քաղաքի Բլբուլյան փողոցի 86, 103, 105 շենքերի բակերի և 86 շենքից 105 շենք տանող ճանապարհի հիմնանորոգման և ասֆալտապատման աշխատանքների նախագիծ		
				ՀՀ ՏՄԻՀ– ԳՀԱԽԾՁԲ– 24/14		
Տնօրեն	Ն. Թովմասյան					
Գծեց	Ա. Թովմասյան			**86 շենքից 105 շենք տանող ճանապարհի և 105 շենքի բակ**	Փուլ	Թերթ	Թերթեր
Ստուգեց	Ն. Թովմասյան				ԱՆ	3-06	6
				Լայնական կտրվածք ՊԿ 3+00 - 3+50	<<ԳԵՈՔԱՐՏ>> ՍՊԸ		

ПК 3+60.00

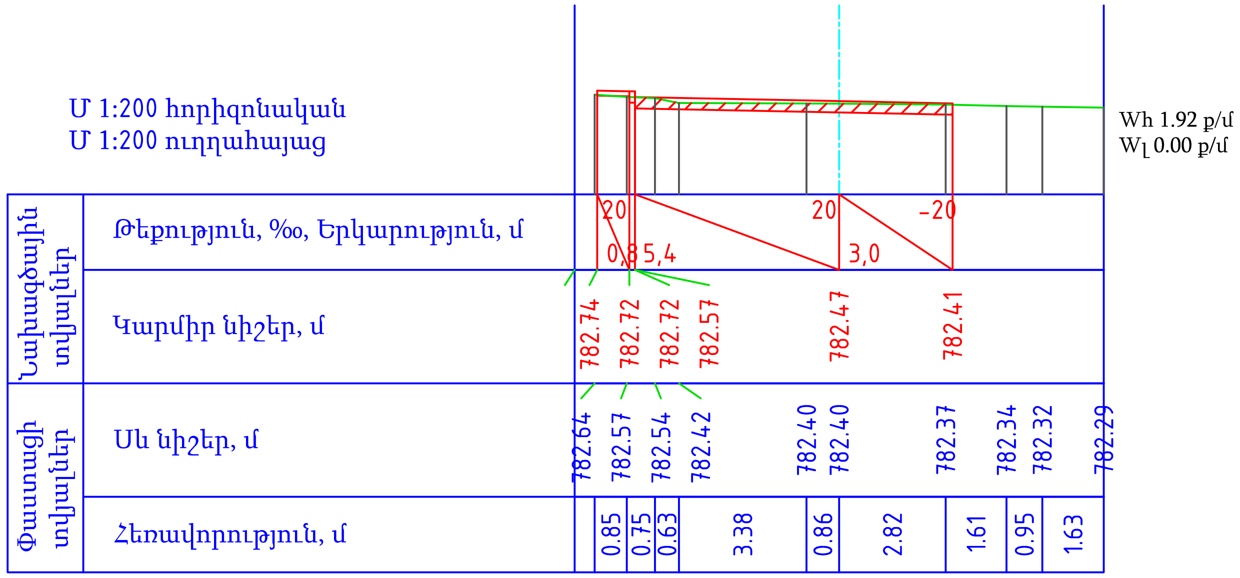

ПК 3+70.00

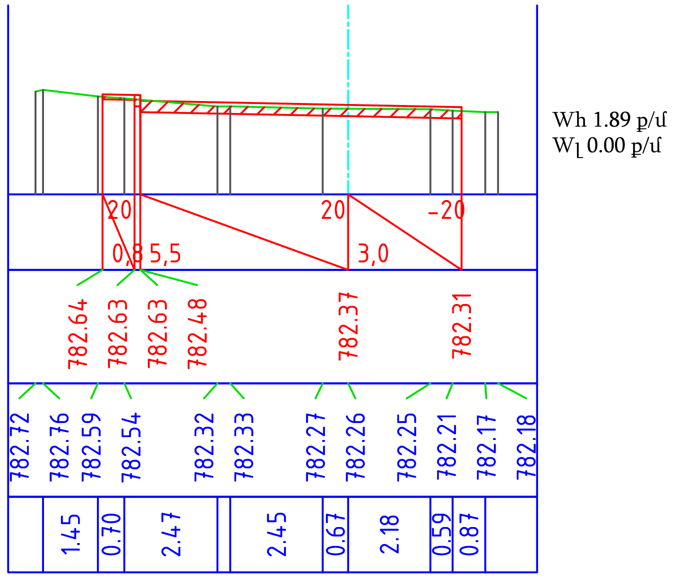

ПК 3+80.00

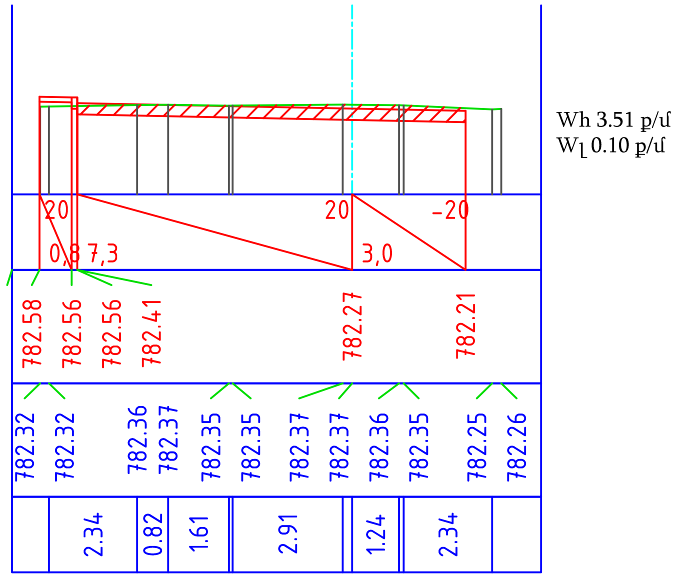

ПК 3+90.00

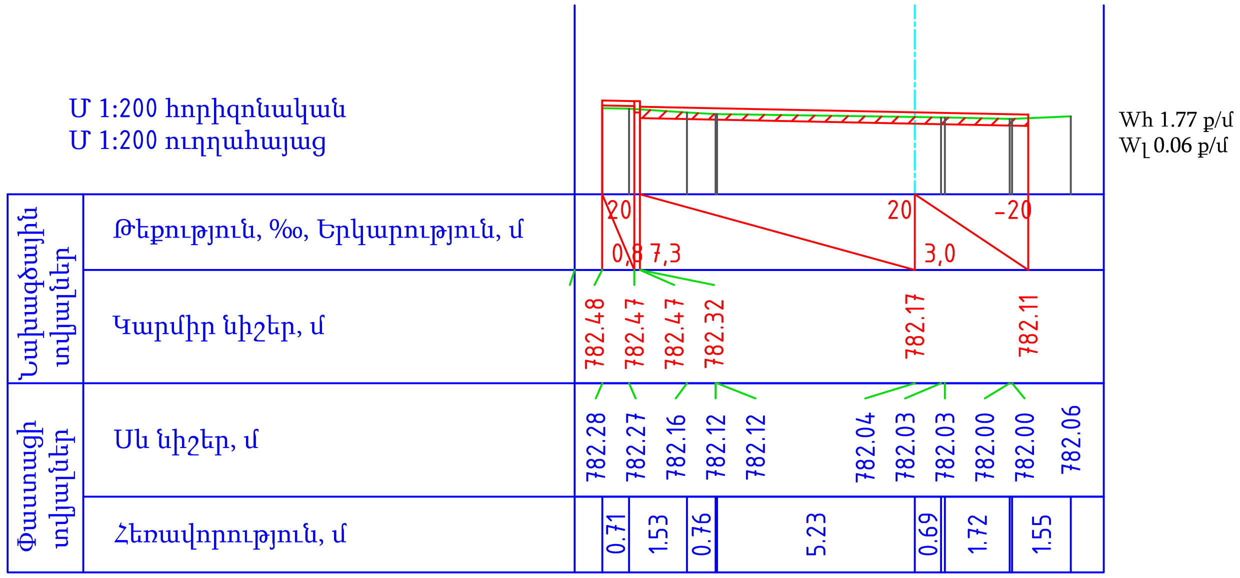

ПК 4+00.00

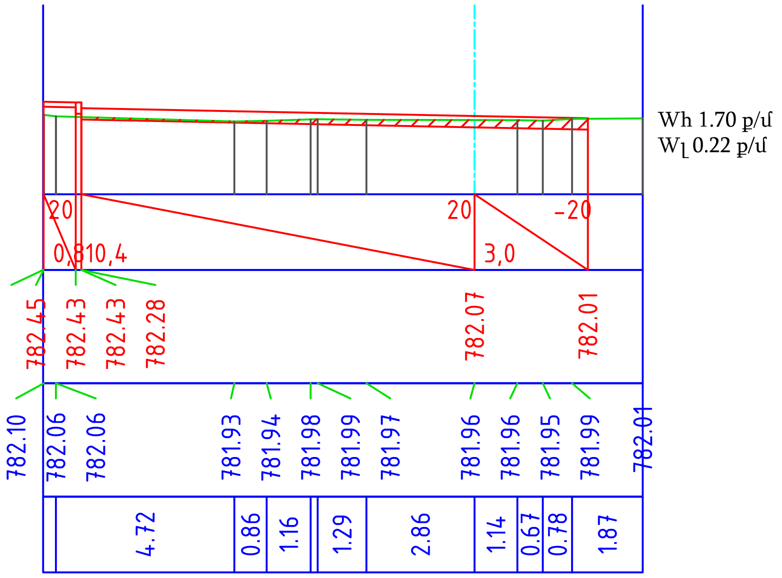

ПК 4+10.00

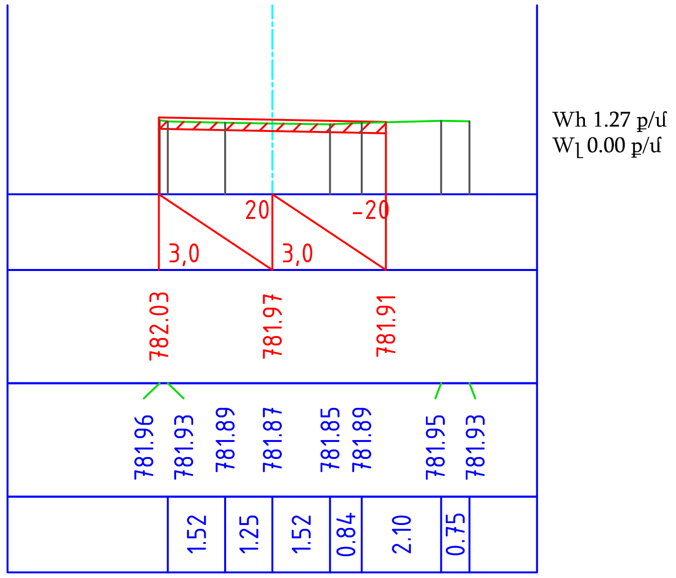

Պաշտոն	Անուն.Ազգանուն	Ստոր.	Ամիս Ամսաթիվ	Իջևան համայնքի Իջևան քաղաքի Բլբուլյան փողոցի 86, 103, 105 շենքերի բակերի և 86 շենքից 105 շենք տանող ճանապարհի հիմնանորոգման և ասֆալտապատման աշխատանքների նախագիծ			
				ՀՀ ՏՄԻՀ– ԳՀԱԽԾԶԲ– 24/14			
Տնօրեն	Ն. Թովմասյան			86 շենքից 105 շենք տանող ճանապարհի և 105 շենքի բակ	Փուլ	Թերթ	Թերթեր
Գծեց	Ա. Թովմասյան				ԱՆ	3-07	6
Ստուգեց	Ն. Թովմասյան						
				Լայնական կտրվածք ՊԿ 3+60 - 4+10		<<ԳԵՈՔԱՐՏ>> ՍՊԸ	

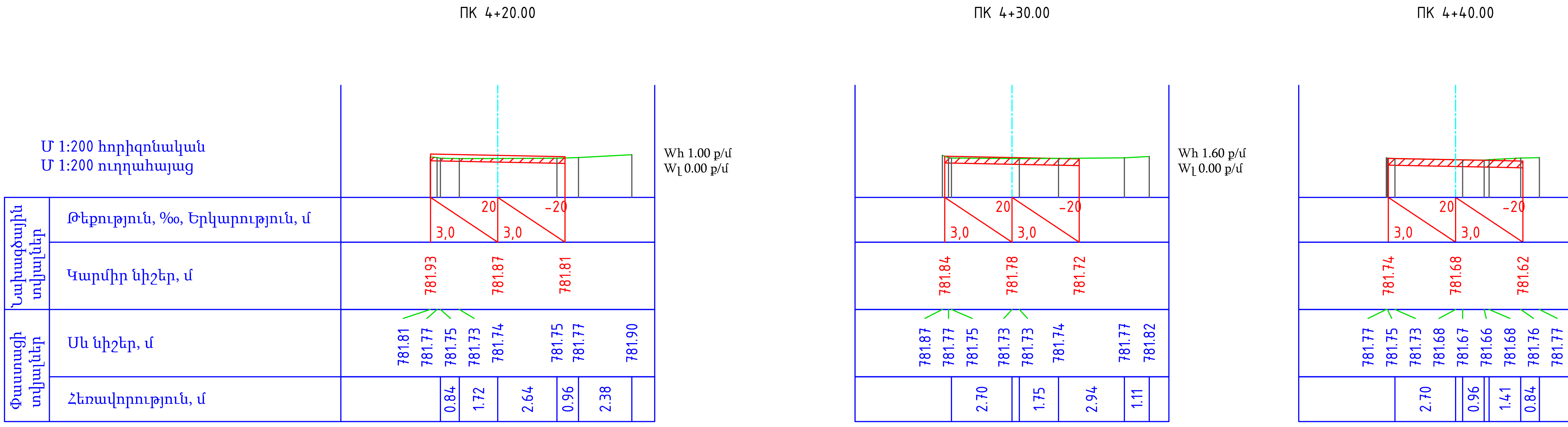

Պաշտոն	Անուն.Ազգանուն	Ստոր.	Ամիս Ամսաթիվ
Տնօրեն	Ն. Թովմասյան		
Գծեց	Ա. Թովմասյան		
Ստուգեց	Ն. Թովմասյան		

Իջևան համայնքի Իջևան քաղաքի Բլրույան փողոցի 86, 103, 105 շենքերի բակերի և 86 շենքից 105 շենք տանող ճանապարհի հիմնանորոգման և ասֆալտապատման աշխատանքների նախագիծ

ՀՀ ՏՄԻՀ– ԳՀԱԽԾՁԲ– 24/14

86 շենքից 105 շենք տանող ճանապարհի և 105 շենքի բակ

Փուլ	Թերթ	Թերթեր
ԱՆ	3-08	6

Լայնական կտրվածք
ՊԿ 4+20 - 4+70

<<ԳԵՈՔԱՐՏ>>
ՍՊԸ

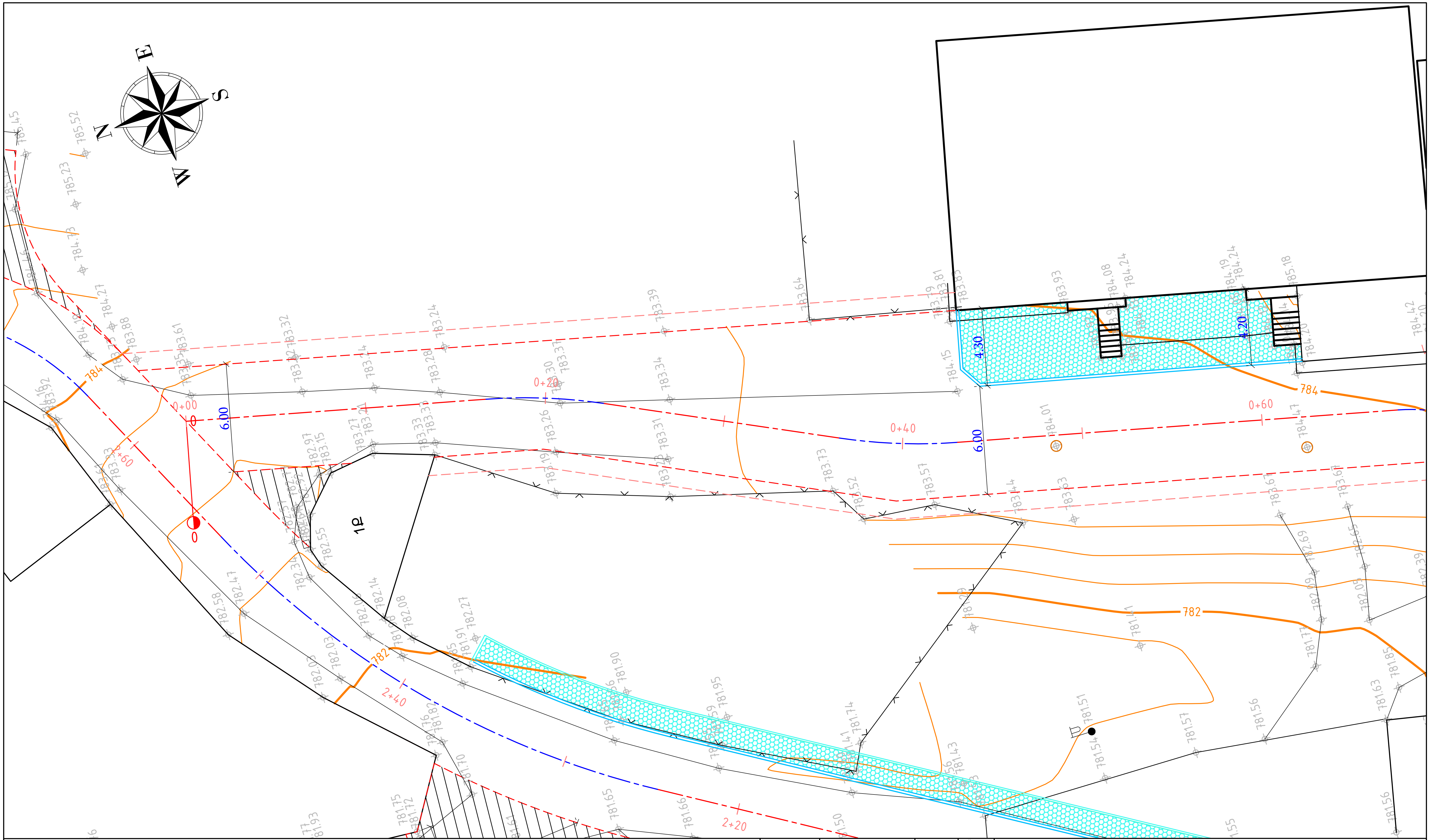

ՊԱՅՄԱՆԱԿԱՆ ՆՇԱՆՆԵՐ

Նշան	Անվանում
744.00, 720.00, 716.00	Սև հորիզոնականներ
744.09, 719.81	Սև նիշեր
	Ցանկապատ
	Մուտքեր
	Շենքեր, շինություններ
	Լապտեր
	Էլ. սյուն
	Դիտահորեր
	Ոռոգման ջրանցքներ
	Բազալտե եզրաքար
	Կողնակ
	բետոնե վաք
	Երթևեկելի մասի եզր
	Բազրիքներ

Պաշտոն	Անուն.Ազգանուն	Ստոր.	Ամիս Ամսաթիվ
Տնօրեն	Ն. Թովմասյան	[signature]	
Գծեց	Ա. Թովմասյան	[signature]	
Ստուգեց	Ն. Թովմասյան	[signature]	
	Մ 1:200		

Իջևան համայնքի Իջևան քաղաքի Բլբուլյան փողոցի 86, 103, 105 շենքերի բակերի և 86 շենքից 105 շենք տանող ճանապարհի հիմնանորոգման և ասֆալտապատման աշխատանքների նախագիծ

ՀՀ ՏՄԻՀ– ԳՀԱԽԾՁԲ– 24/14

103 շենքի բակ	Փուլ	Թերթ	Թերթեր
	ԱՆ	4-1	6

Փռված հատակագիծ

ՊԿ0+00 - 0+20

<<ԳԵՈՔԱՐՏ>>
ՍՊԸ

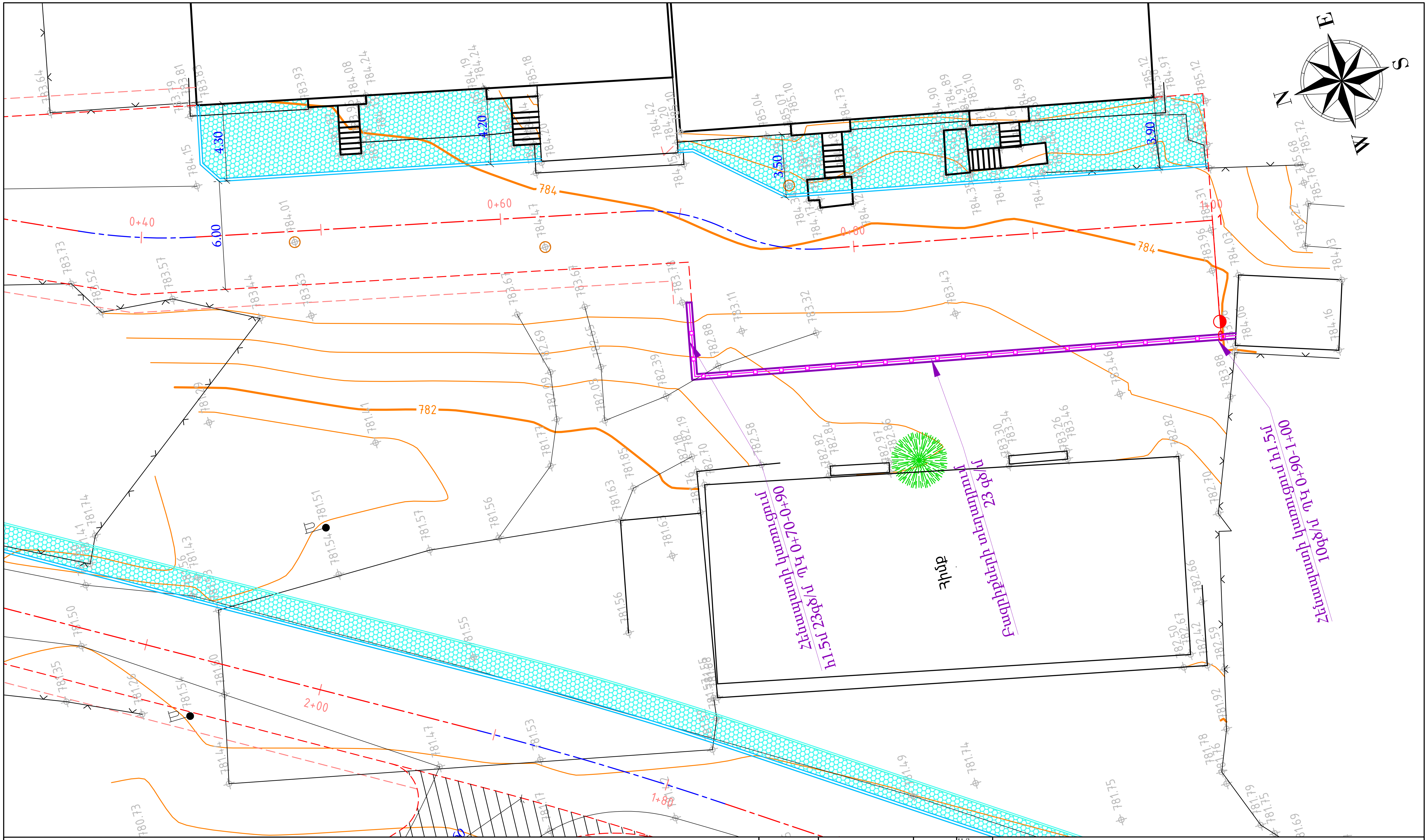

ՊԱՅՄԱՆԱԿԱՆ ՆՇԱՆՆԵՐ

Նշան	Բացատրություն
744.00, 720.00, 716.00	Սև հորիզոնականներ
744.09, 719.81	Սև նիշեր
	Ցանկապատ
	Մուտքեր
	Շենքեր, շինություններ
	Լապտեր
	Էլ. սյուն
	Դիտահորեր
	Ոռոգիչներ իջատեղեր
	Բազալտե եզրաքար
	Կողնակ
	բետոնե վաք
	Երթևեկելի մասի եզր
	Բազրիքներ

Պաշտոն	Անուն.Ազգանուն	Ստոր.	Ամիս Ամսաթիվ
Տնօրեն	Ն. Թովմասյան		
Գծեց	Ա. Թովմասյան		
Ստուգեց	Ն. Թովմասյան		
	Մ 1:200		

Իջևան համայնքի Իջևան քաղաքի Բլբուլյան փողոցի 86, 103, 105 շենքերի բակերի և 86 շենքից 105 շենք տանող ճանապարհի հիմնանորոգման և ասֆալտապատման աշխատանքների նախագիծ

ՀՀ ՏՄԻՀ– ԳՀԱԽԾՁԲ– 24/14

103 շենքի բակ

Փուլ	Թերթ	Թերթեր
ԱՆ	4-2	6

Փռված հատակագիծ

ՊԿ0+00 - 0+20

<<ԳԵՈՔԱՐՏ>> ՍՊԸ

Մ 1:500 հորիզոնական
Մ 1:100 ուղղահայաց

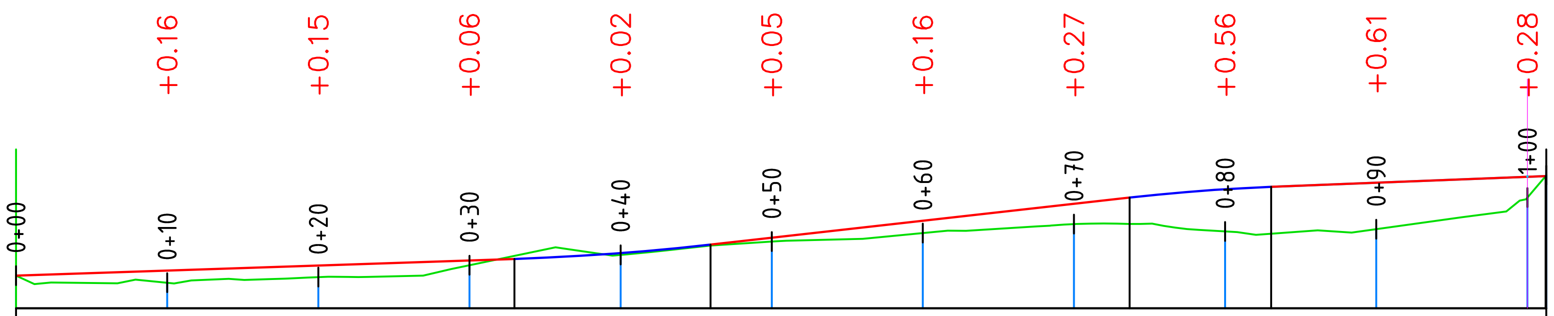

		0+00	0+10	0+20	0+30	0+40	0+50	0+60	0+70	0+80	0+90	1+00
Նախագծային տվյալներ	Լայնական կտրվածքի տիպը											
	Թեքություն, ‰, ուղղահայաց կորեր	6.69‰ 32,98				32,98 0+39,47 R - 824 K - 13.0 45,95	22.43‰ 27,73			73,68 0+83,04 R - 644 K - 9.4 83,04	7.89‰ 18,16	
	Կարմիր նիշեր, մ	783,33	783,40	783,47	783,53	783,63	783,83	784,06	784,28	784,47	784,56	784,64
Փաստացի տվյալներ	Սև նիշեր, մ	783,33	783,24	783,31	783,47	783,60	783,78	783,89	784,01	783,91	783,95	784,36
	Հեռավորություն, մ	10	10	10	10	10	10	10	10	10	10	

Պիկետ 0 … 1

Հատակագծի տարրեր
Կիլոմետրեր

16,70
Ս - 12°34'03" R - 30,00 L - 6,58
13,20
Ս - 12°34'03" R - 30,00 L - 6,58
24,53
Ս - 29°57'57" R - 10,06 L - 5,26
Ս - 30°47'19" R - 10,05 L - 5,40
23,00

Պաշտոն	Անուն.Ազգանուն	Ստոր.	Ամիս Ամսաթիվ
Տնօրեն	Ն. Թովմասյան	[signature]	
Գծեց	Ա. Թովմասյան	[signature]	
Ստուգեց	Ն. Թովմասյան	[signature]	

Իջևան համայնքի Իջևան քաղաքի Բլբուլյան փողոցի 86, 103, 105 շենքերի բակերի և 86 շենքից 105 շենք տանող ճանապարհի հիմնանորոգման և ասֆալտապատման աշխատանքների նախագիծ

ՀՀ ՏՄԻՀ– ԳՀԱԽԾՁԲ– 24/14

103 շենք	Փուլ	Թերթ	Թերթեր
	ԱՆ	5-01	6

Երկայնական կտրվածք
ՊԿ 0+00 - 1+40

<<ԳԵՈՔԱՐՏ>>
ՍՊԸ

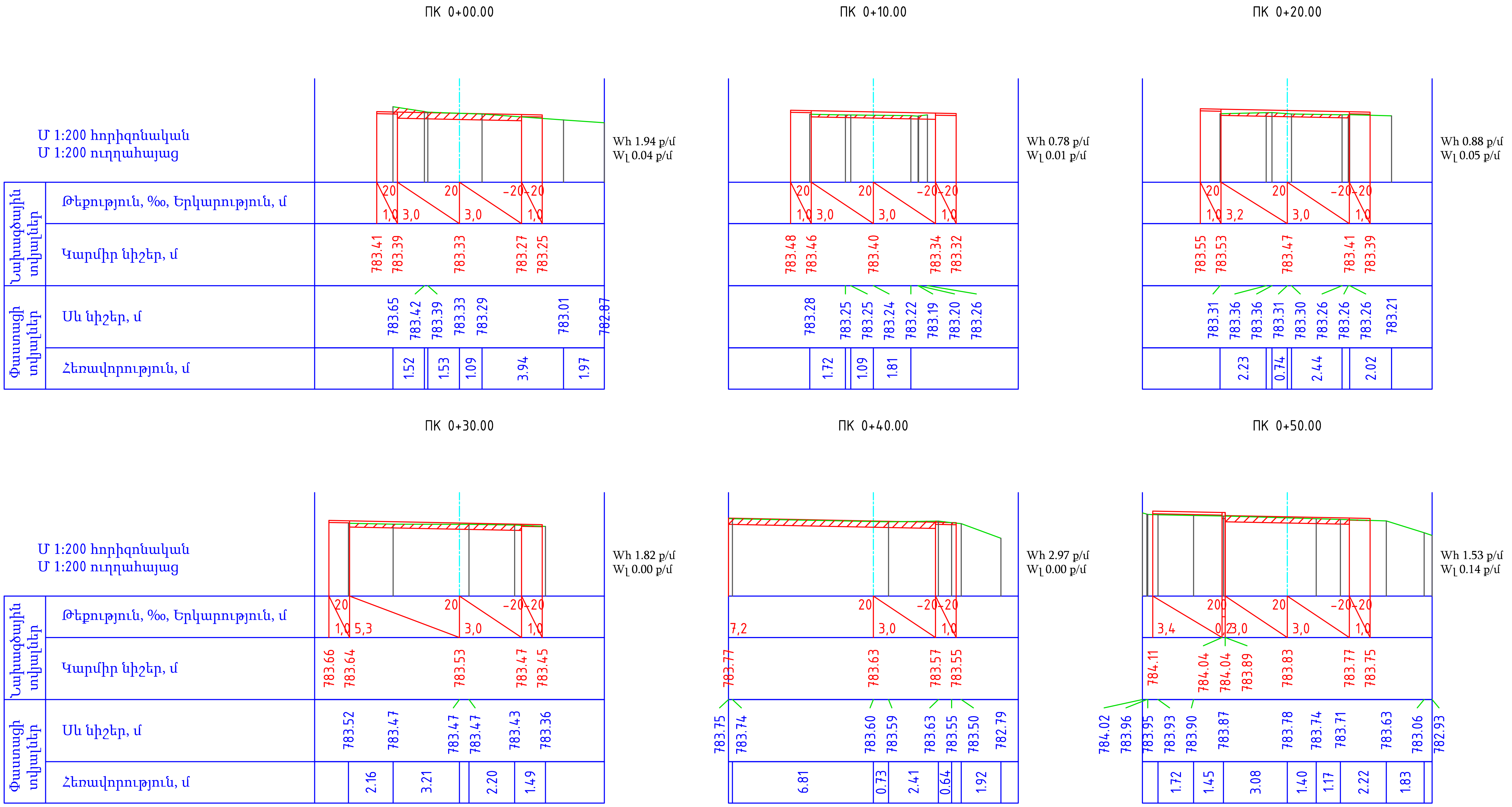

Պաշտոն	Անուն.Ազգանուն	Ստոր.	Ամիս Ամսաթիվ	Իջևան համայնքի Իջևան քաղաքի Բլբուլյան փողոցի 86, 103, 105 շենքերի բակերի և 86 շենքից 105 շենք տանող ճանապարհի հիմնանորոգման և ասֆալտապատման աշխատանքների նախագիծ		
				ՀՀ ՏՄԻՀ– ԳՀԱԽԾԶԲ– 24/14		
Տնօրեն	Ն. Թովմասյան			103 շենքի բակ	Փուլ	Թերթ	Թերթեր
Գծեց	Ա. Թովմասյան				ԱՆ	6-01	6
Ստուգեց	Ն. Թովմասյան						
				Լայնական կտրվածք ՊԿ 4+80 - 4+90	<<ԳԵՈՔԱՐՏ>> ՍՊԸ	

ПК 0+60.00

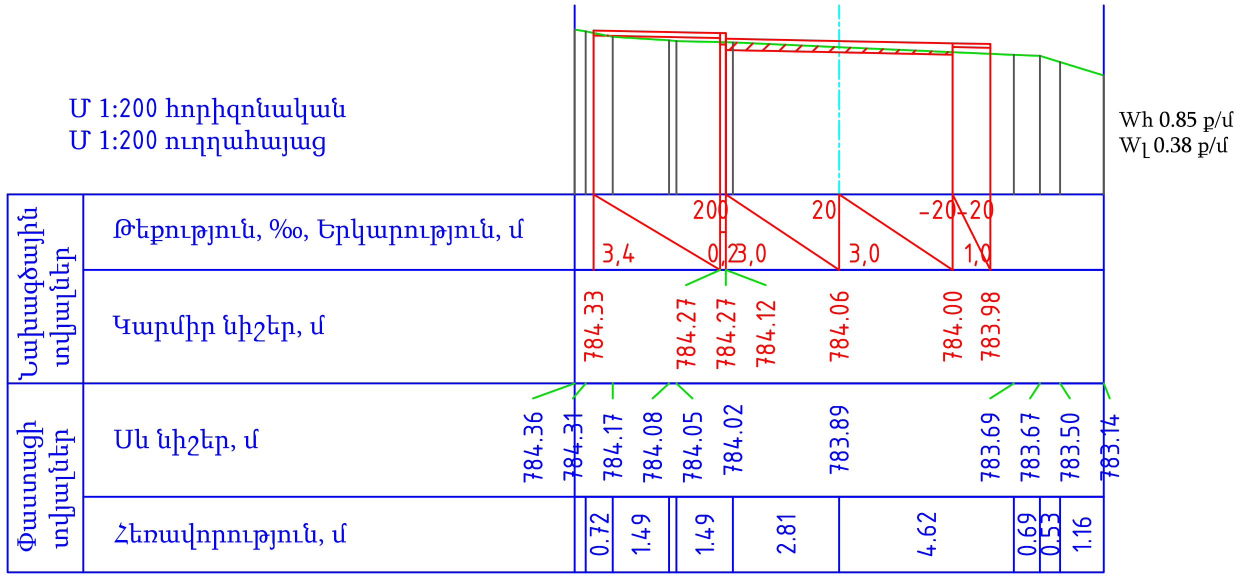

ПК 0+70.00

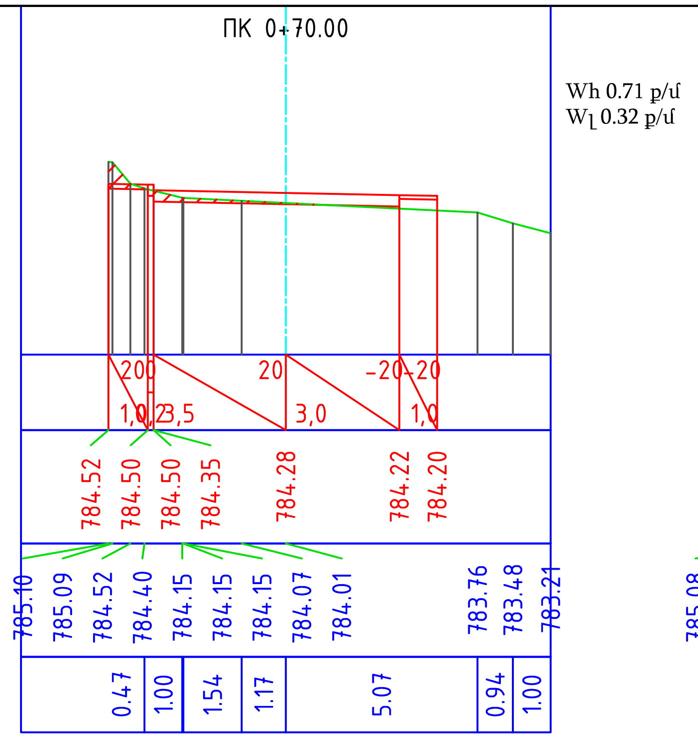

ПК 0+80.00

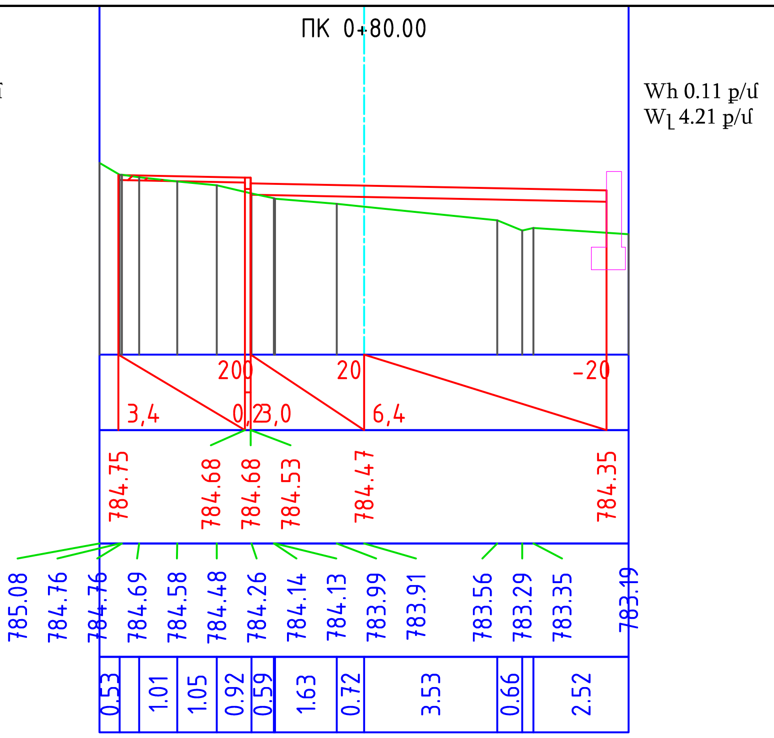

ПК 0+90.00

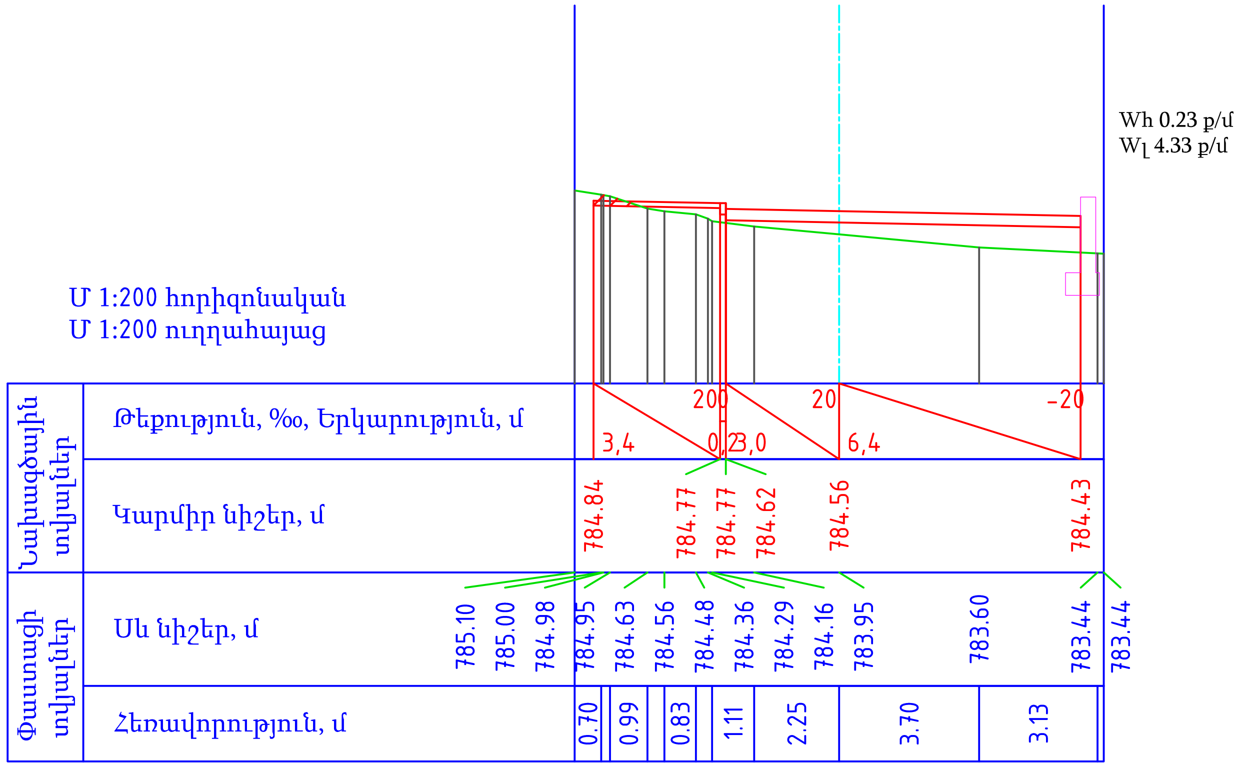

ПК 1+00.00

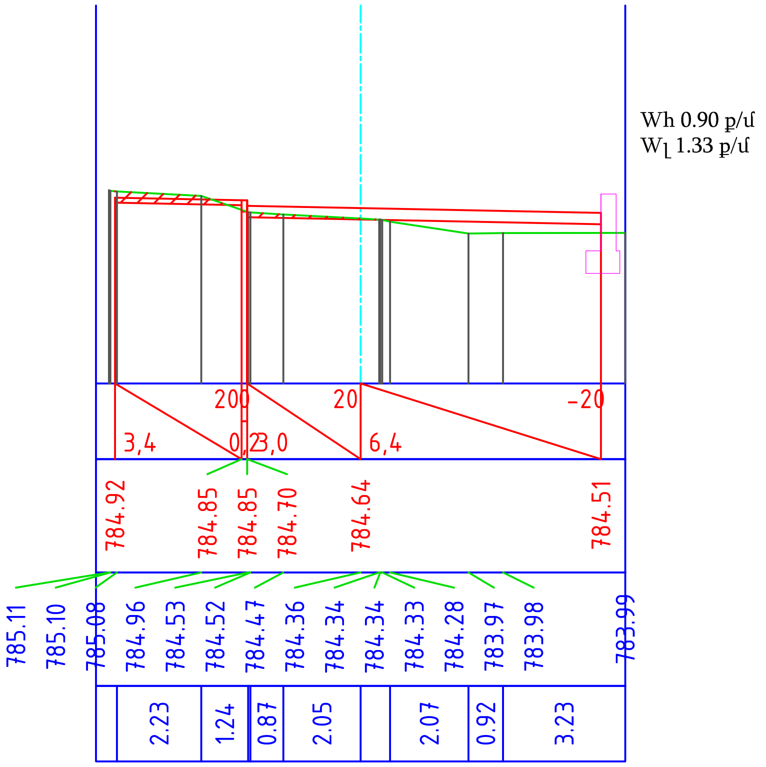

Պաշտոն	Անուն.Ազգանուն	Ստոր.	Ամիս Ամսաթիվ	Իջևան համայնքի Իջևան քաղաքի Բլբուլյան փողոցի 86, 103, 105 շենքերի բակերի և 86 շենքից 105 շենք տանող ճանապարհի հիմնանորոգման և ասֆալտապատման աշխատանքների նախագիծ			
				ՀՀ ՏՄԻՀ– ԳՀԱԽԾՁԲ– 24/14			
Տնօրեն	Ն. Թովմասյան			103 շենքի բակ	Փուլ	Թերթ	Թերթեր
Գծեց	Ա. Թովմասյան				ԱՆ	6-02	6
Ստուգեց	Ն. Թովմասյան						
				Լայնական կտրվածք ՊԿ 4+80 - 4+90	<<ԳԵՈՔԱՐՏ>> ՍՊԸ		

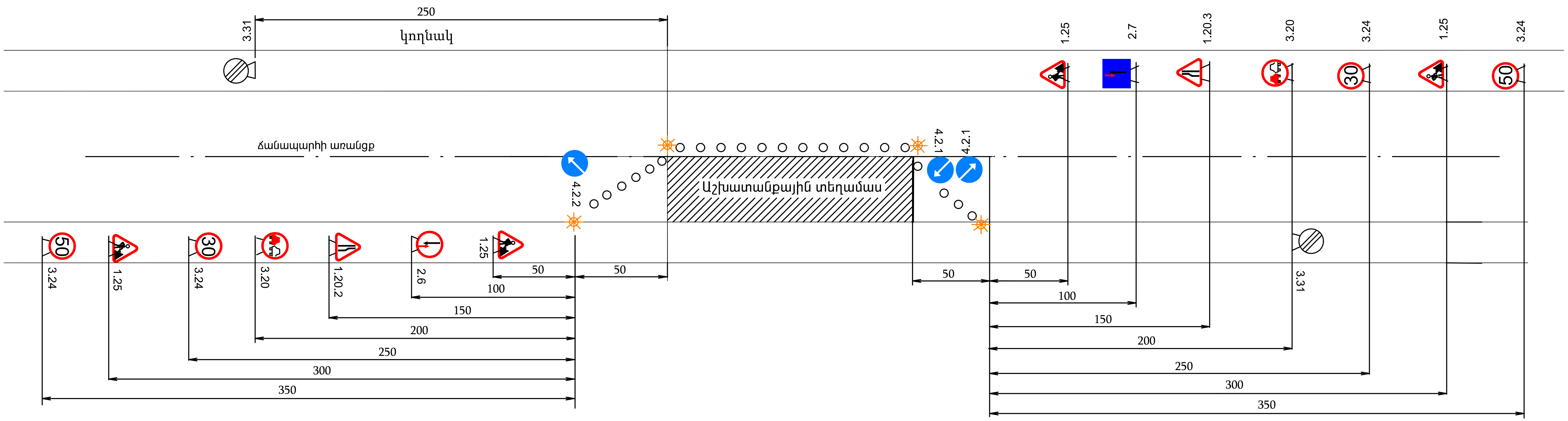

Պայմանական նշաններ

1.25	Ճանապարհային աշխատանքներ
1.20.2	Ճանապարհի նեղացում
1.20.3	Ճանապարհի նեղացում
3.20	Վազանցն արգելվում է
3.24	Առավելագույն արագության սահմանափակում
3.31	Բոլոր սահմանափակումների վերջ
4.2.1	Արգելքի շրջանցում աջից
4.2.2	Արգելքի շրջանցում ձախից
2.6	Հանդիպակաց շարժման առավելություն
2.7	Առավելություն հանդիպակաց շարժման նկատմամբ
	Լուսազդանշանային առկայծող լապտեր

Թերթ 1

Իջևան համայնքի Իջևան քաղաքի Բլբուլյան փողոցի 86, 103, 105 շենքերի բակերի և 86 շենքից 105 շենք տանող ճանապարհի հիմնանորոգման և ասֆալտապատման աշխատանքների նախագիծ

Երթևեկության կարգավորման սխեմա

ՕԲՅԵԿՏԻ ԱՆՎԱՆՈՒՄԸ . . . .

NAME OF WORKS . . . .

ՊԱՏՎԻՐԱՏՈՒ . . . .

CLIENT . . . .

ԿԱՊԱԼԱՌՈՒ . . . .

CONTRACTOR . . . .

ՇԻՆԱՐԱՐԱԿԱՆ ԱՇԽԱՏԱՆՔՆԵՐԻ ՍԿԻԶԲ . . . .

DEADLINES OF CONSTRACTION BEGINNING . . . .

ՎԵՐՋ . . . .

END . . . .

ԼՐԱՑՈՒՑԻՉ ՏԵՂԵԿՈՒԹՅՈՒՆՆԵՐԻ ՀԱՄԱՐ ԶԱՆԳԵԼ ՀԵՌ. . . . . . .

PHONE NUMBER FOR ADDITIONAL INFORMATION . . . .

Թերթ 2

Իջևան համայնքի Իջևան քաղաքի Բլբուլյան փողոցի 86, 103, 105 շենքերի բակերի և 86 շենքից 105 շենք տանող ճանապարհի հիմնանորոգման և ասֆալտապատման աշխատանքների նախագիծ

Օբյեկտի սկզբում և վերջում տեղադրվող տիպային նշան

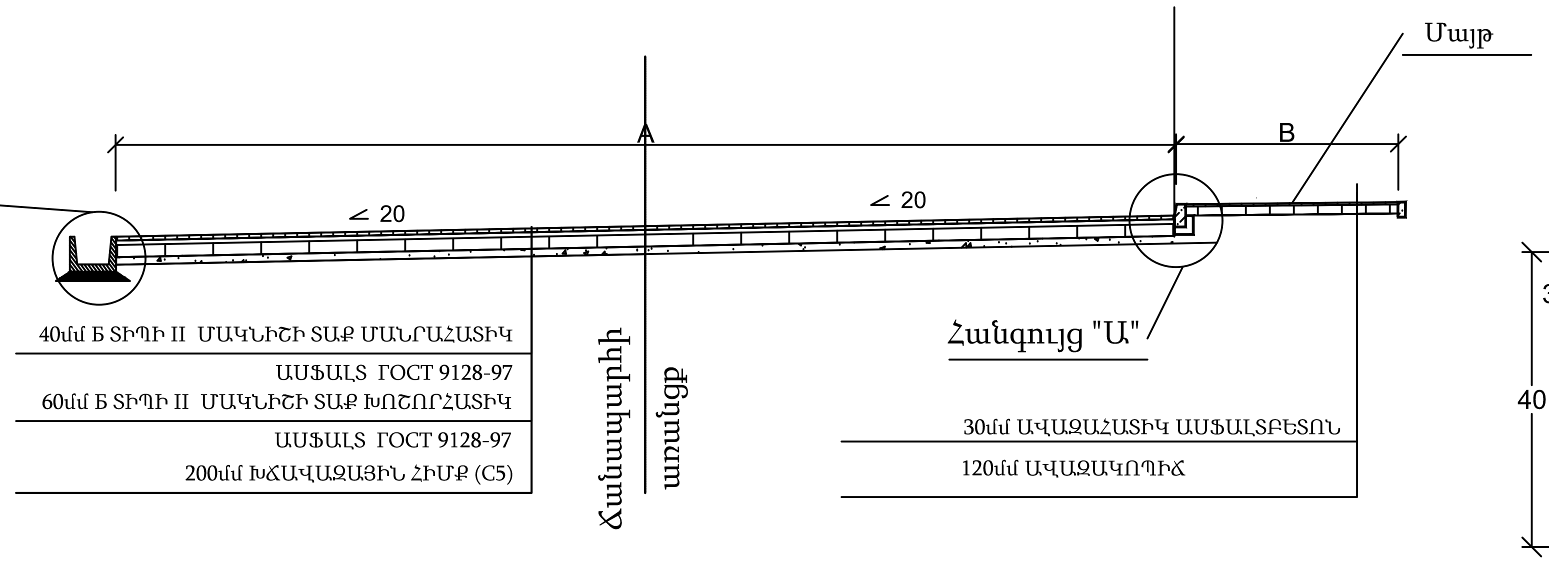

Հանգույց "Ա"

Մասշտաբ 1:10

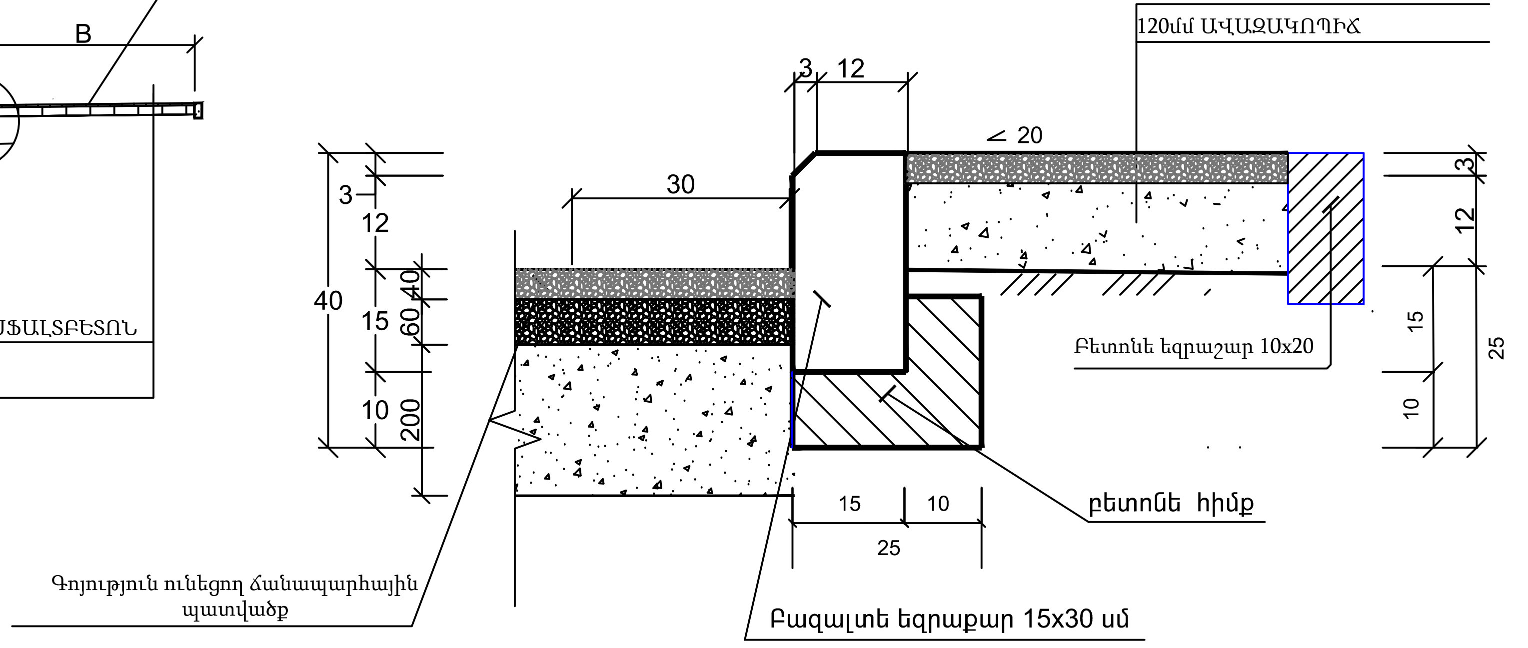

Հանգույց "Բ"

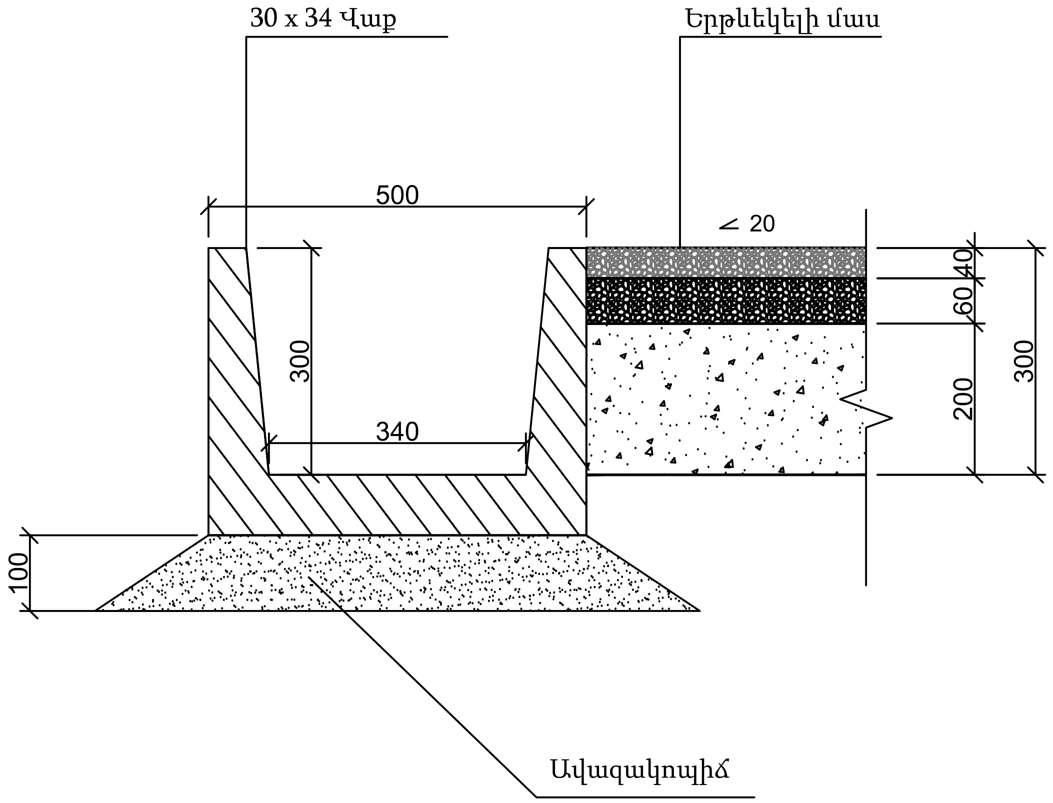

Թեք եզրաքար

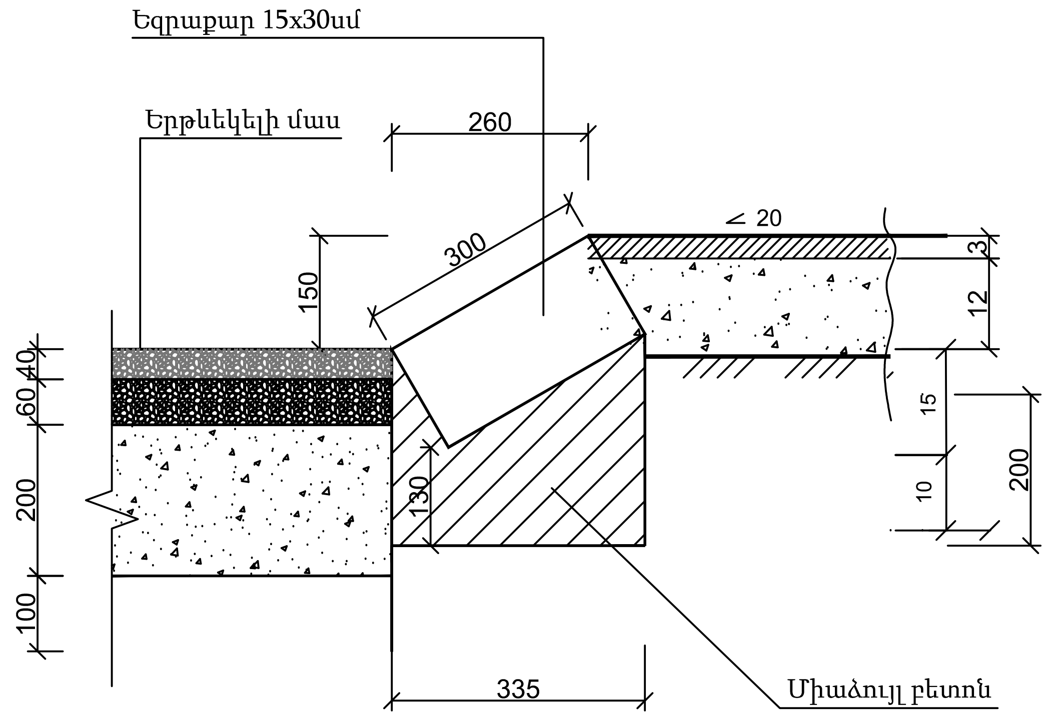

Ծանոթություն
1. Առանց մասշտաբի
2. A - Երթևեկելի մաս
3. B- Մայթ
4. Բոլոր չափերը և ծավալները տրված են համապատասխան ամփոփագրերում

Թերթ 3

Իջևան համայնքի Իջևան քաղաքի Բլբուլյան փողոցի 86, 103, 105 շենքերի բակերի և 86 շենքից 105 շենք տանող ճանապարհի հիմնանորոգման և ասֆալտապատման աշխատանքների նախագիծ

Ճանապարհի հագուստի կոնստրուկցիա

ՏԻՊ - 2

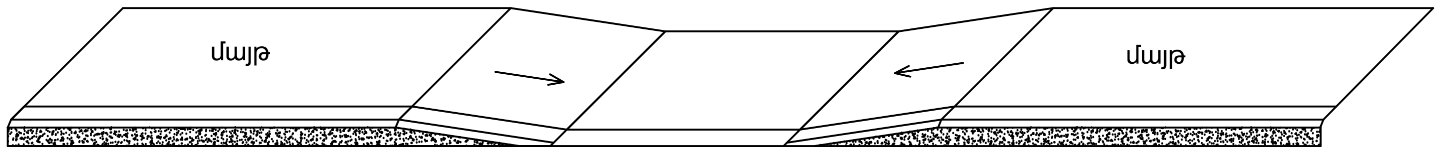

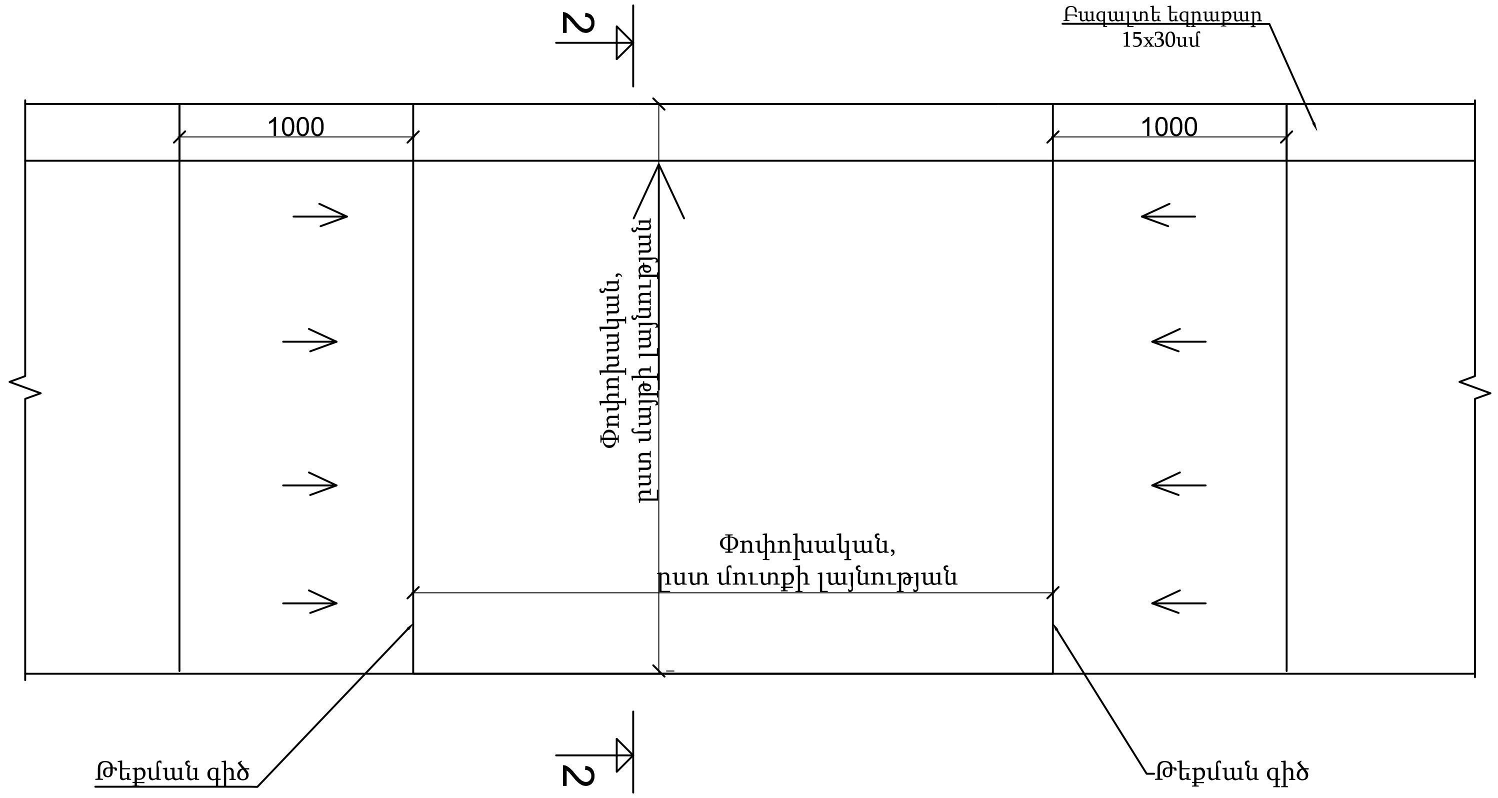

Կտրվածք 2-2

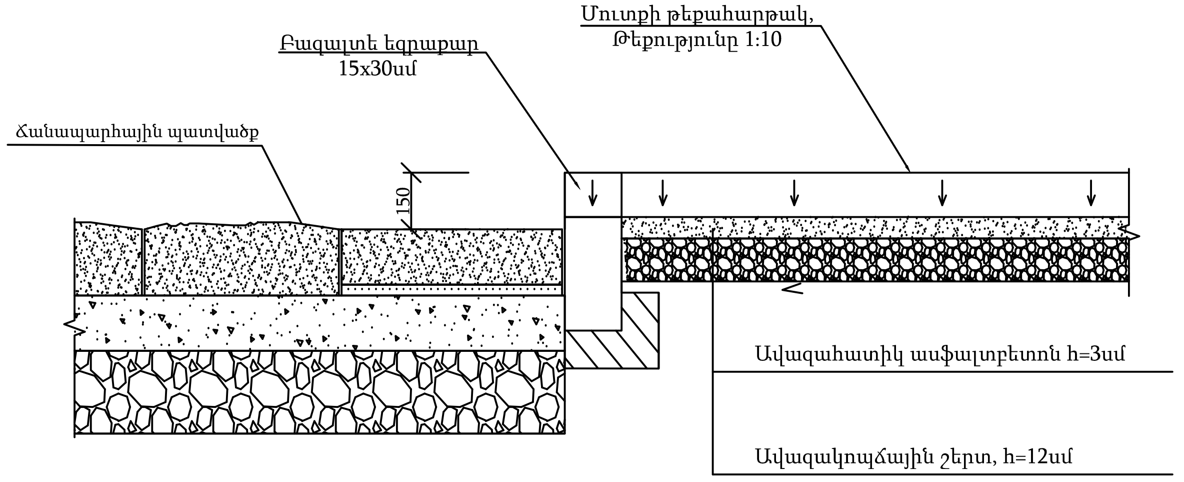

Ծանոթություն

1. Հատակագծի չափերը տրված են միլիմետրերով:
2. Մայթերում տվյալ թեքահարթակները իրականացվում են մուտքերի մոտ, ըստ անհրաժեշտության:
3. Տվյալ թեքահարթակները ծավալային փոփոխություններ չեն առաջացնում:

թերթ 4

Իջևան համայնքի Իջևան քաղաքի Բլբուլյան փողոցի 86, 103, 105 շենքերի բակերի և 86 շենքից 105 շենք տանող ճանապարհի հիմնանորոգման և ասֆալտապատման աշխատանքների նախագիծ

Թեքահարթակի կոնստրուցիա

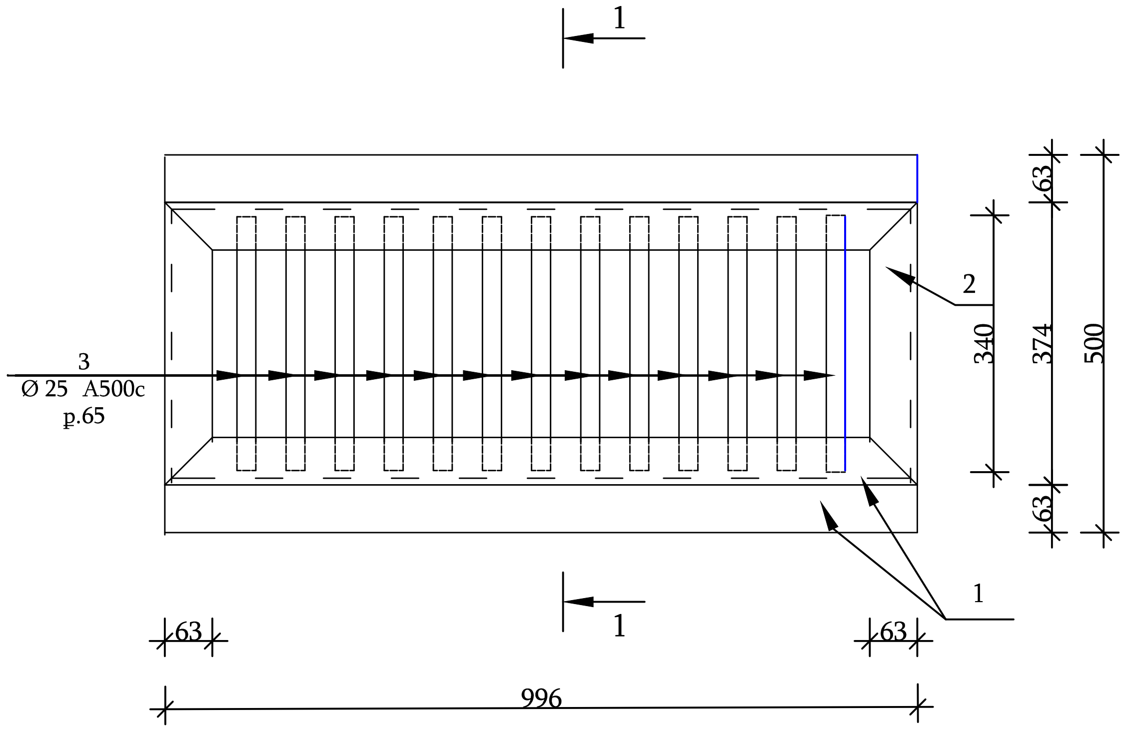

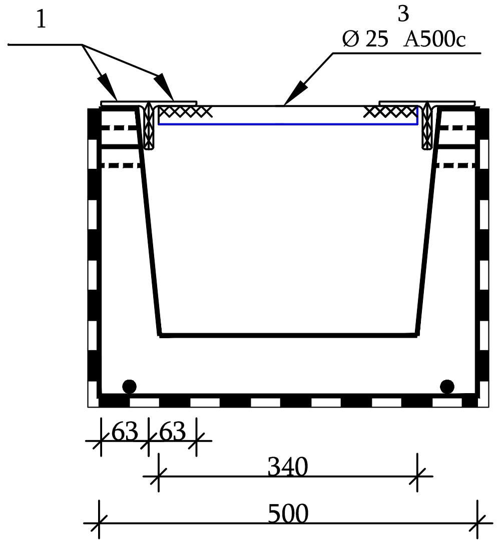

ՄԱՍՆԱԳԻՐ 1 գմ - Ի ՀԱՄԱՐ

N	Անվանում	Քանակ	Ծավալ	Ծանոթություն
	Մետաղական ցանց	1 գծմ		
1	∟ 63x6 L=996	4	11.394	1գծմ=5,72կգ
2	∟ 63x6 L=374	2	5.148	1գծմ=5,72կգ
3	∅ 25A 500 C L= 340	16	26.762	1գծմ=3,854կգ
4	մետաղական էլեմենտների յուղաներկում		0.5մ^2	

թերթ 5

Իջևան համայնքի Իջևան քաղաքի Բլբուլյան փողոցի 86, 103, 105 շենքերի բակերի և 86 շենքից 105 շենք տանող ճանապարհի հիմնանորոգման և ասֆալտապատման աշխատանքների նախագիծ

Մետաղական ցանց

30 x 34 ՏԻՊԻ Ե/Բ ՎԱՔԵՐԻ ԿՈՆՍՏՐՈՒԿՑԻԱ

ԿՏՐՎԱԾՔ 1 - 1

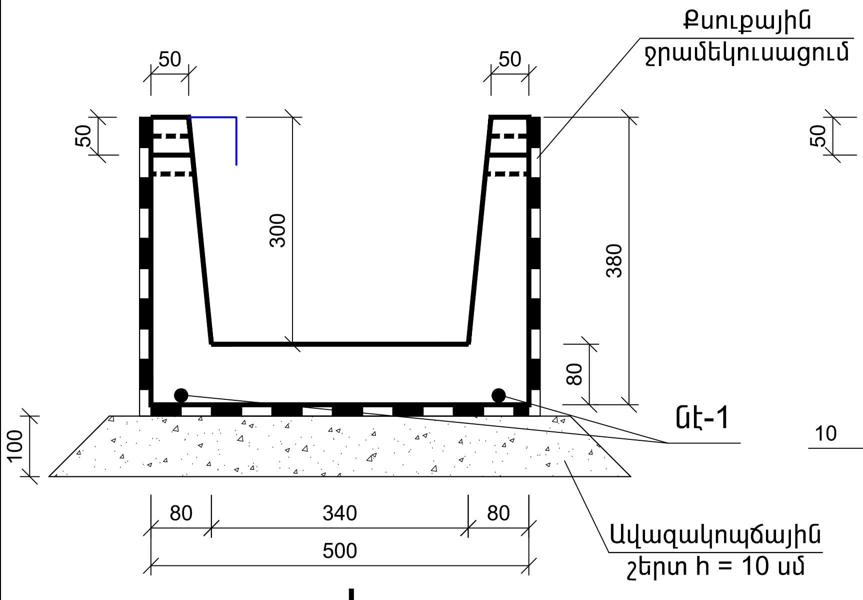

ԿՏՐՎԱԾՔ 2 - 2

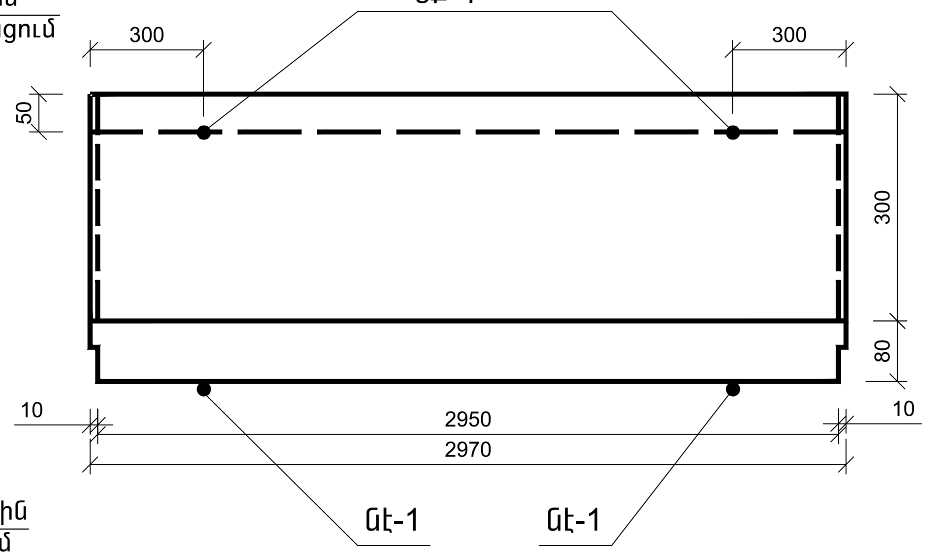

ՎԱՔԻ ՀԱՆԳՈՒՅՑԻ ՏԵՂԱԴՐՄԱՆ ԴԵՏԱԼ

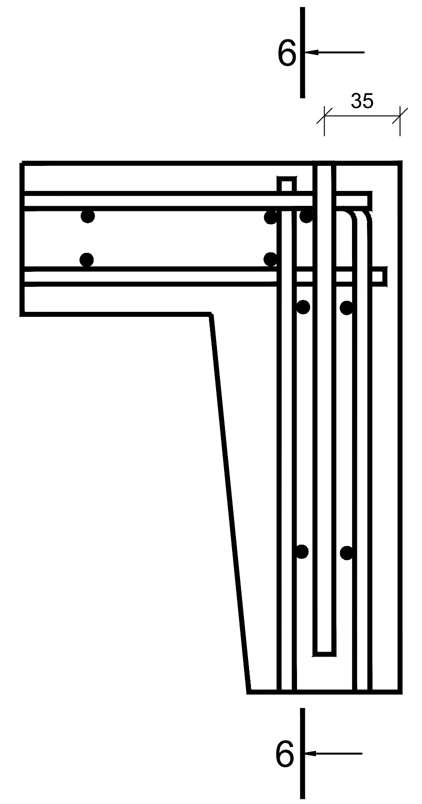

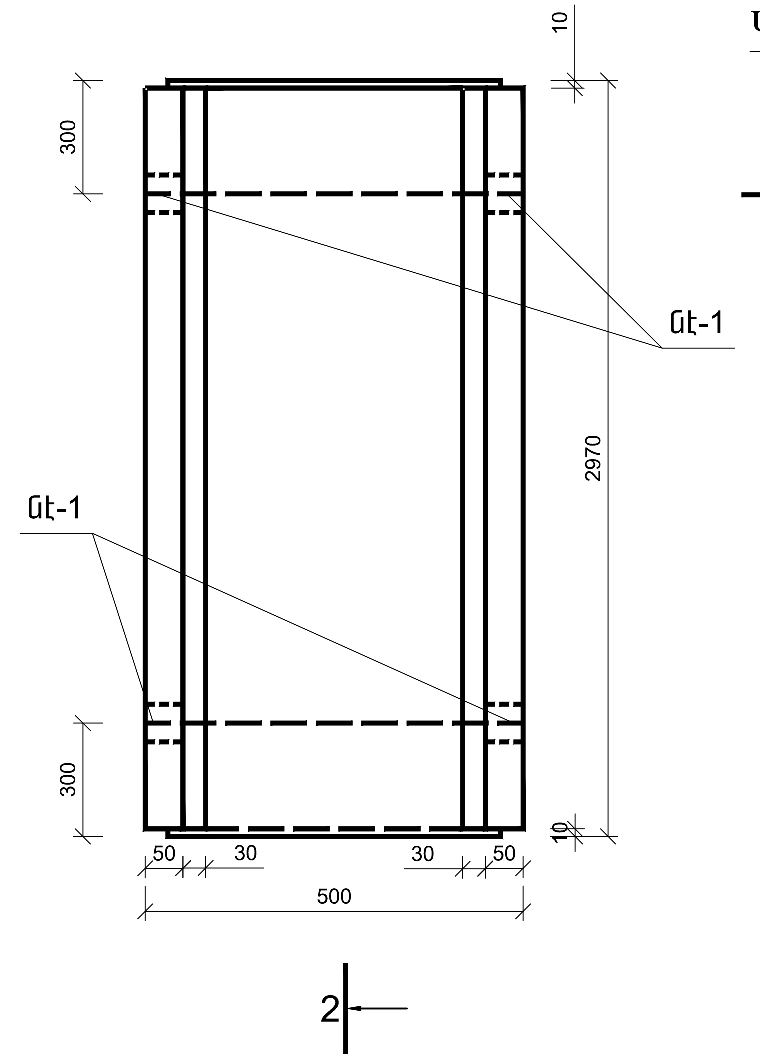

ԿՏՐՎԱԾՔ 3 - 3

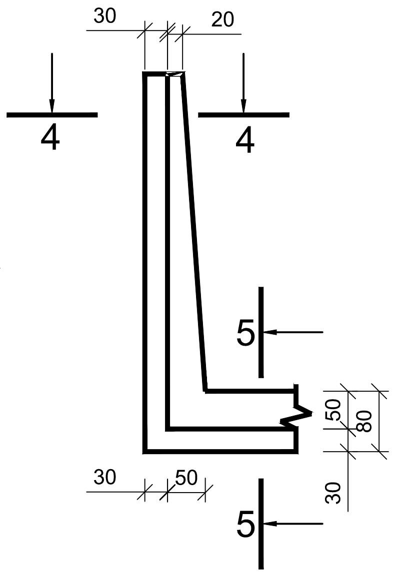

ԿՏՐՎԱԾՔ 1 - 1 ԱՄՐԱՆԱՎՈՐՈՒՄ

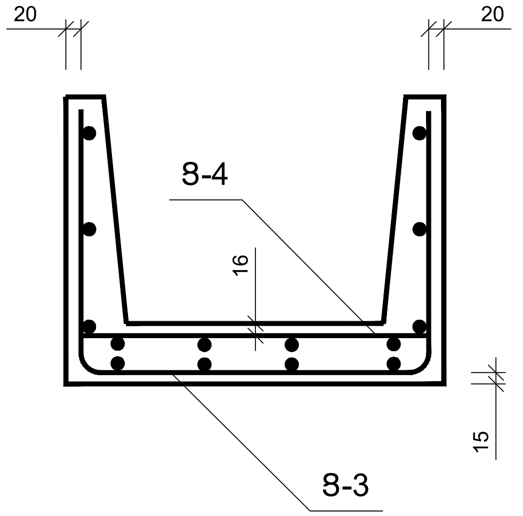

ԿՏՐՎԱԾՔ 6 - 6

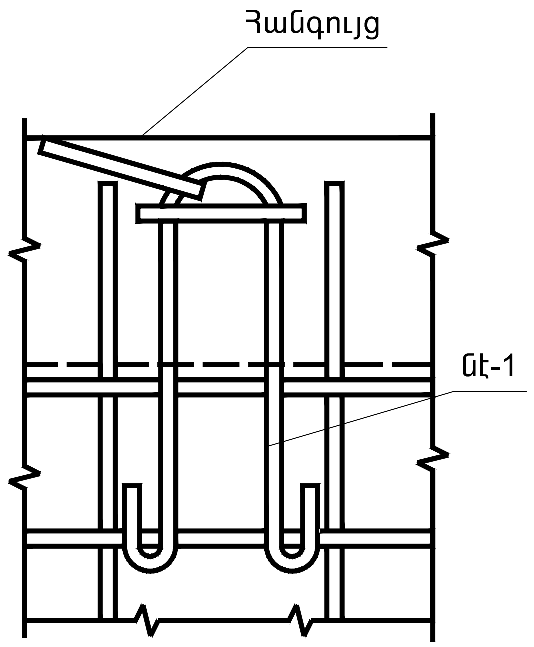

ԿՏՐՎԱԾՔ 4 - 4

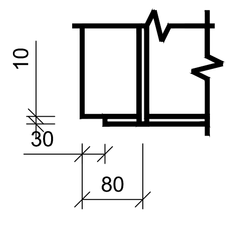

ԿՏՐՎԱԾՔ 5 - 5

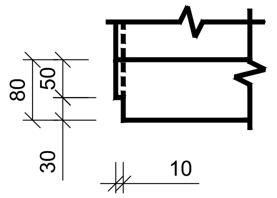

ՎԱՔԻ ԲՆՈՒԹԱԳՐՈՒՄ 1 հատ			
քաշը		տ	0.5
ծավալը		$մ^3$	0.24
ամրանի ծախսը	ընդամենը	կգ	14.87
	1 $մ^3$ բետոնի համար		61.96
բետոնի մարկան	առանցքային ձգում, R_p	կգ/$սմ^2$	10
	պրիզմային ամրություն, $R^{պր}$	կգ/$սմ^2$	135
	սառնակայունություն	F	200

ԱՄՐԱՆԱՎՈՐՈՒՄ 1 հատ

անվանում	մակնիշ	հատ	քաշը կգ
ցանց	Ց-3	1	8.22
ցանց	Ց-4	1	3.29
ներդիր էլեմենտ	Նէ	4	3.36
ընդամենը			14.87

ԱՄՐԱՆԻ ԾԱԽՍԸ

Φ-մմ	երկ. մ	քաշը կգ	ԳՈՍՏ	կգ/$սմ^2$
6AI	33.54	7.44	5781-75	2100
10AI	5.48	3.35	5781-75	2100
4AI	41.16	4.07	6727-53	3150

թերթ 6

Իջևան համայնքի Իջևան քաղաքի Բլբուլյան փողոցի 86, 103, 105 շենքերի բակերի և 86 շենքից 105 շենք տանող ճանապարհի հիմնանորոգման և ասֆալտապատման աշխատանքների նախագիծ

30 x 34 տիպի վաքերի կոնստրուկցիա

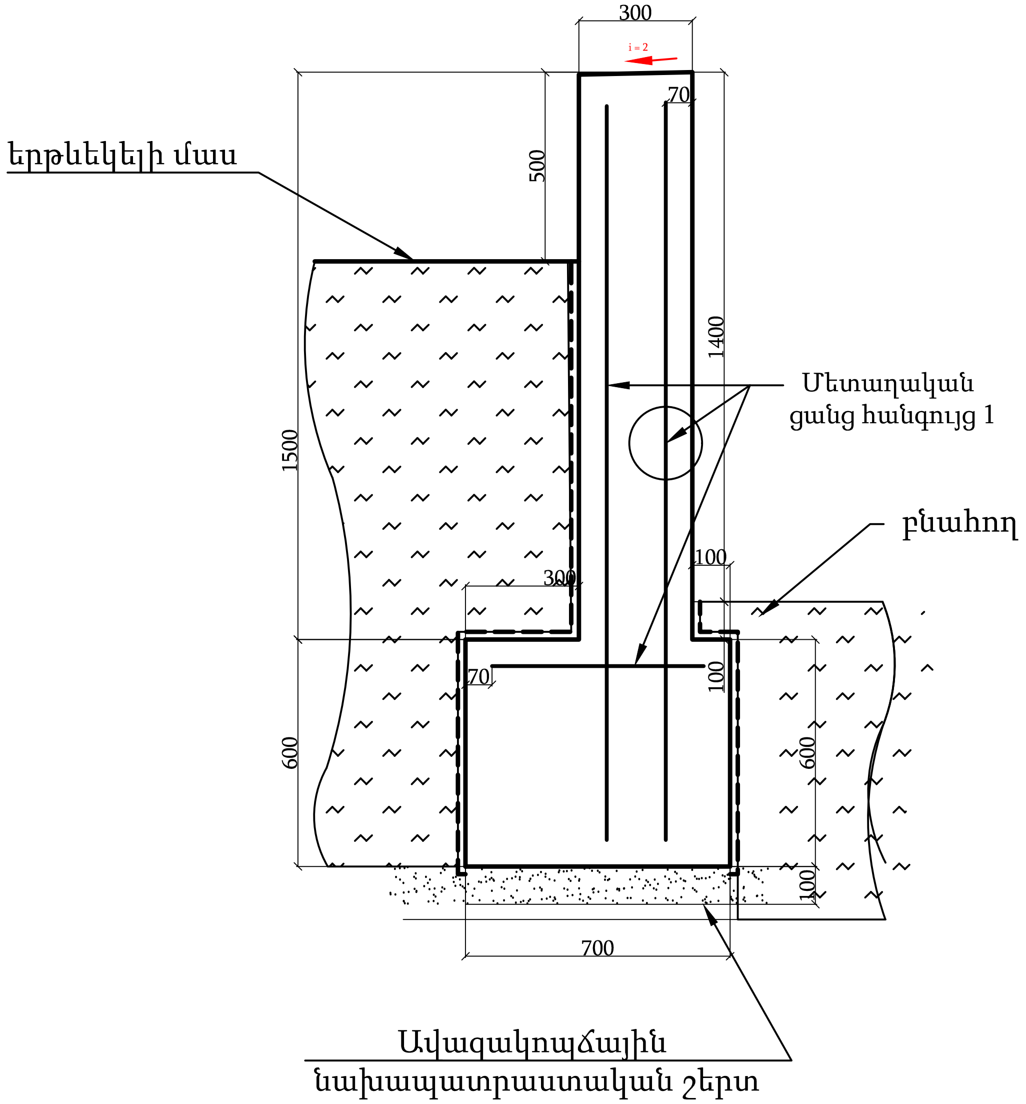

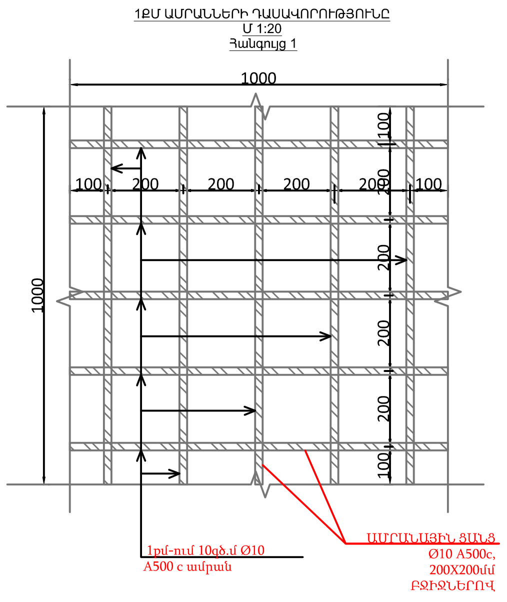

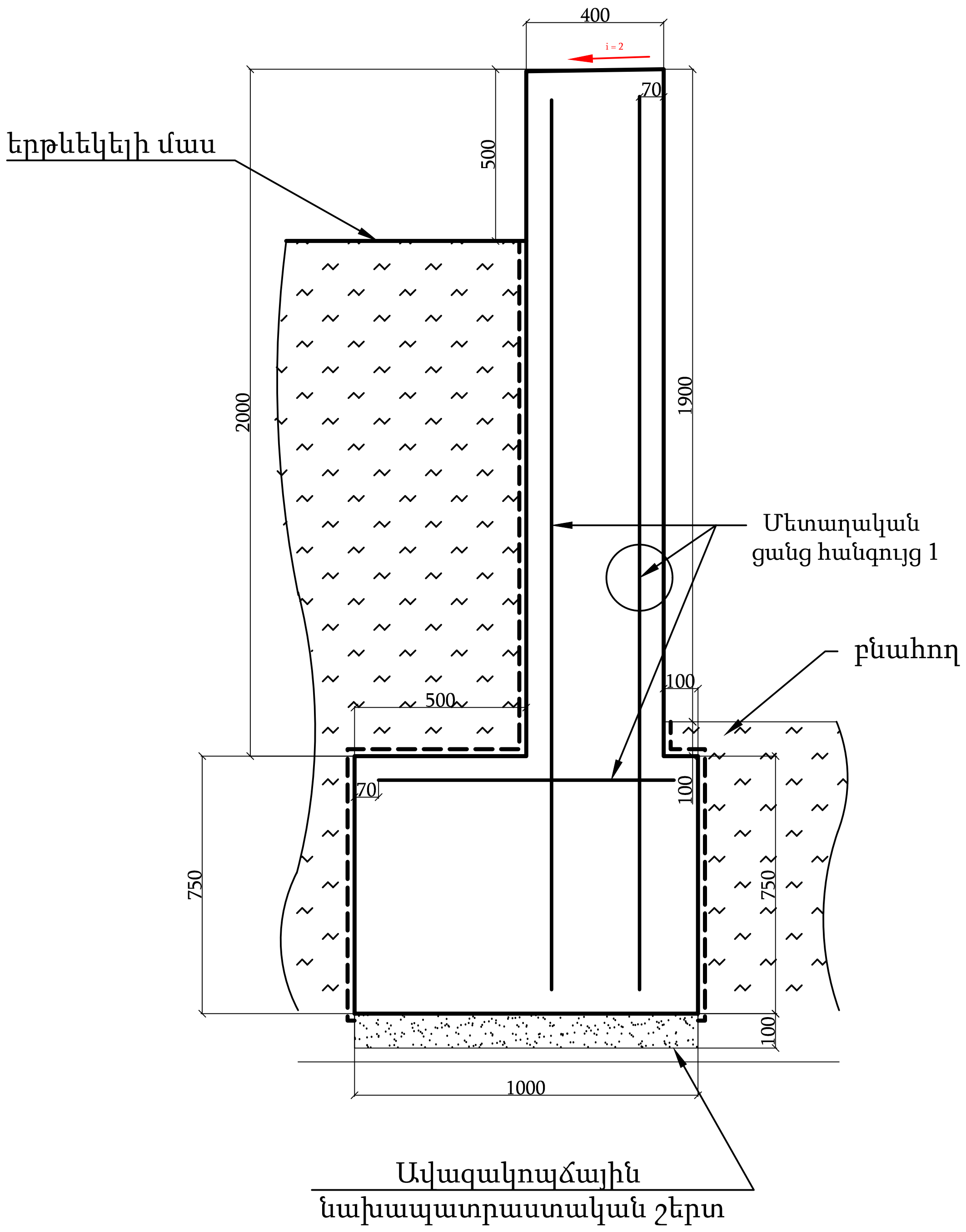

Ծանոթություն:
1.Չափերը տրված են միլիմետրերով
2. Իրականացնել ձևախախտման կարեր `6մ հաճախականությամբ
3. իրականացնել ցամաքուրդային անցքեր Ø 100 0,5մ բարձրությամբ և 2մ հաճախականությամբ

թերթ 7

Իջևան համայնքի Իջևան քաղաքի Բլբուլյան փողոցի 86, 103, 105 շենքերի բակերի և 86 շենքից 105 շենք տանող ճանապարհի հիմնանորոգման և ասֆալտապատման աշխատանքների նախագիծ

հենապատի կոնստրուկցիա

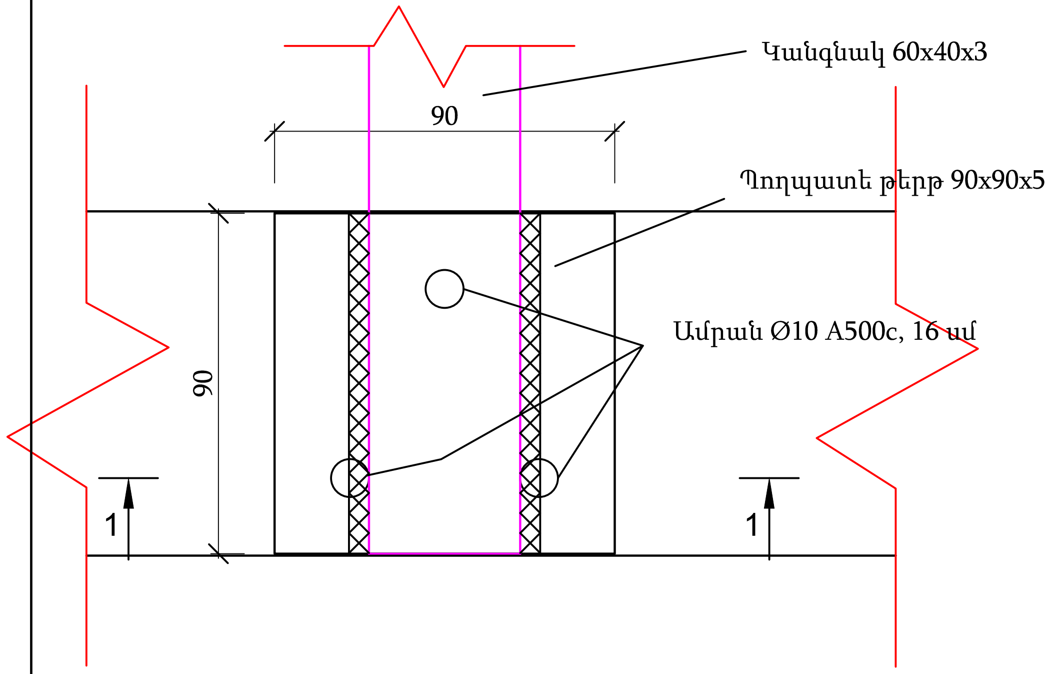

Կտրվածք 1-1

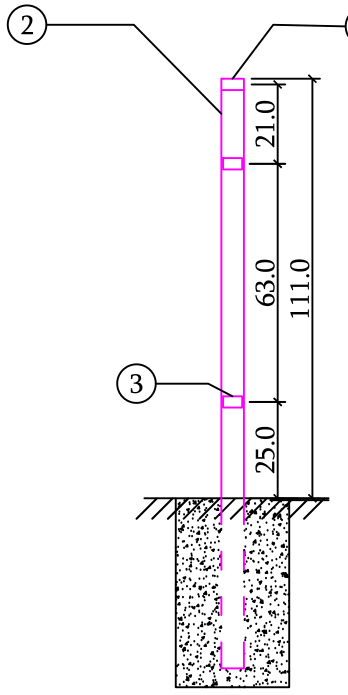

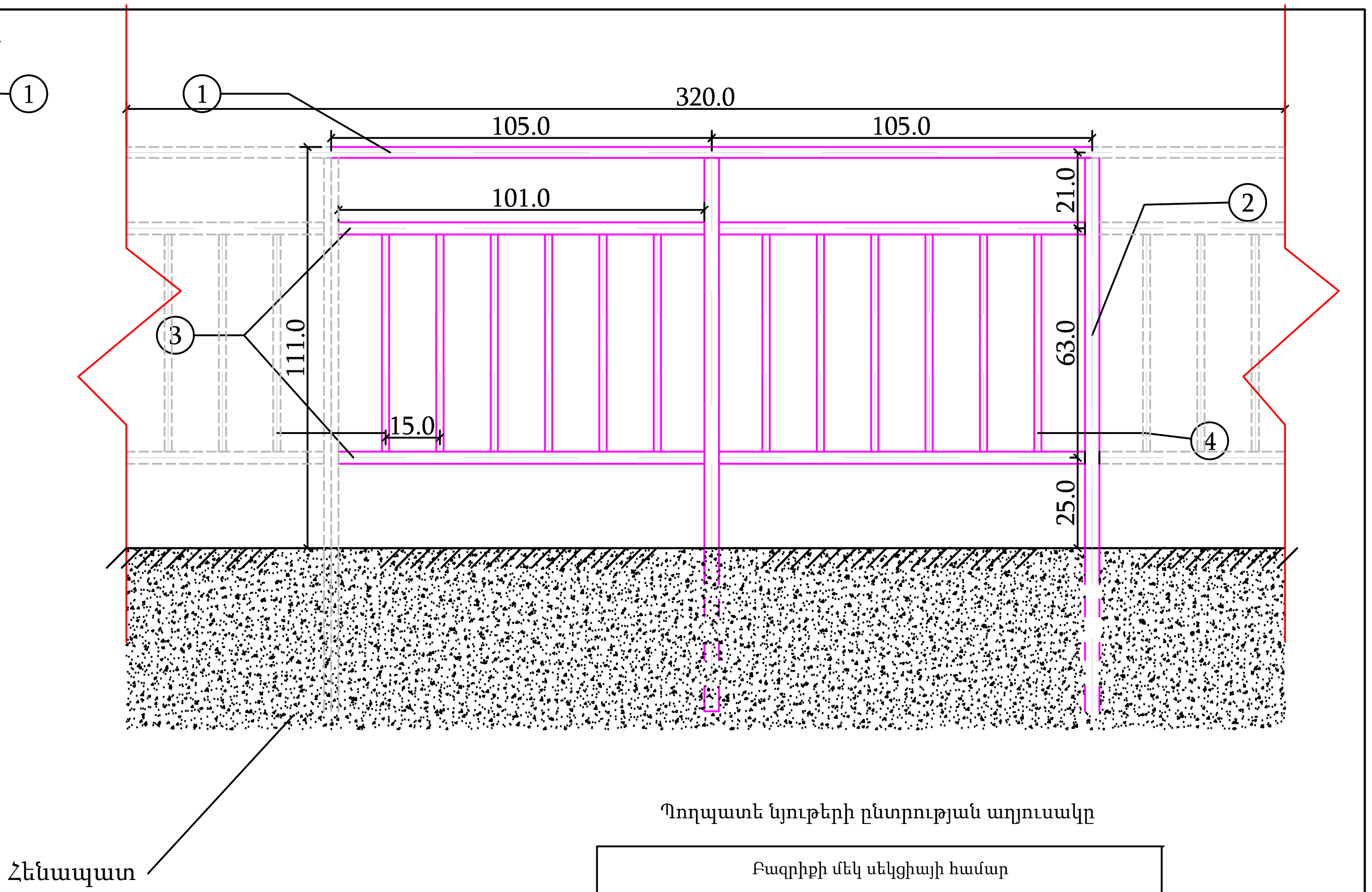

Պողպատե նյութերի ընտրության աղյուսակը

Բազրիքի մեկ սեկցիայի համար							
NN	Անվամումը	Կտրվածք մմ	Պատի հաստություն մմ	Երկարություն մ	Քանակը	Քաշը 1գծմ կգ	Ընդհանուր քաշը կգ
1	Բռնաձող	60x30	3	2.1	1	3.83	8.04
2	Կանգնակ	60x40	3	1.53	2	4.3	13.2
3	Բռնաձողիկ	50x30	3	1.01	4	3.36	13.57
4	Լրացման ձողեր	40x20	2.5	0.6	12	2.07	14.9
Ընդհանուրը							45.8

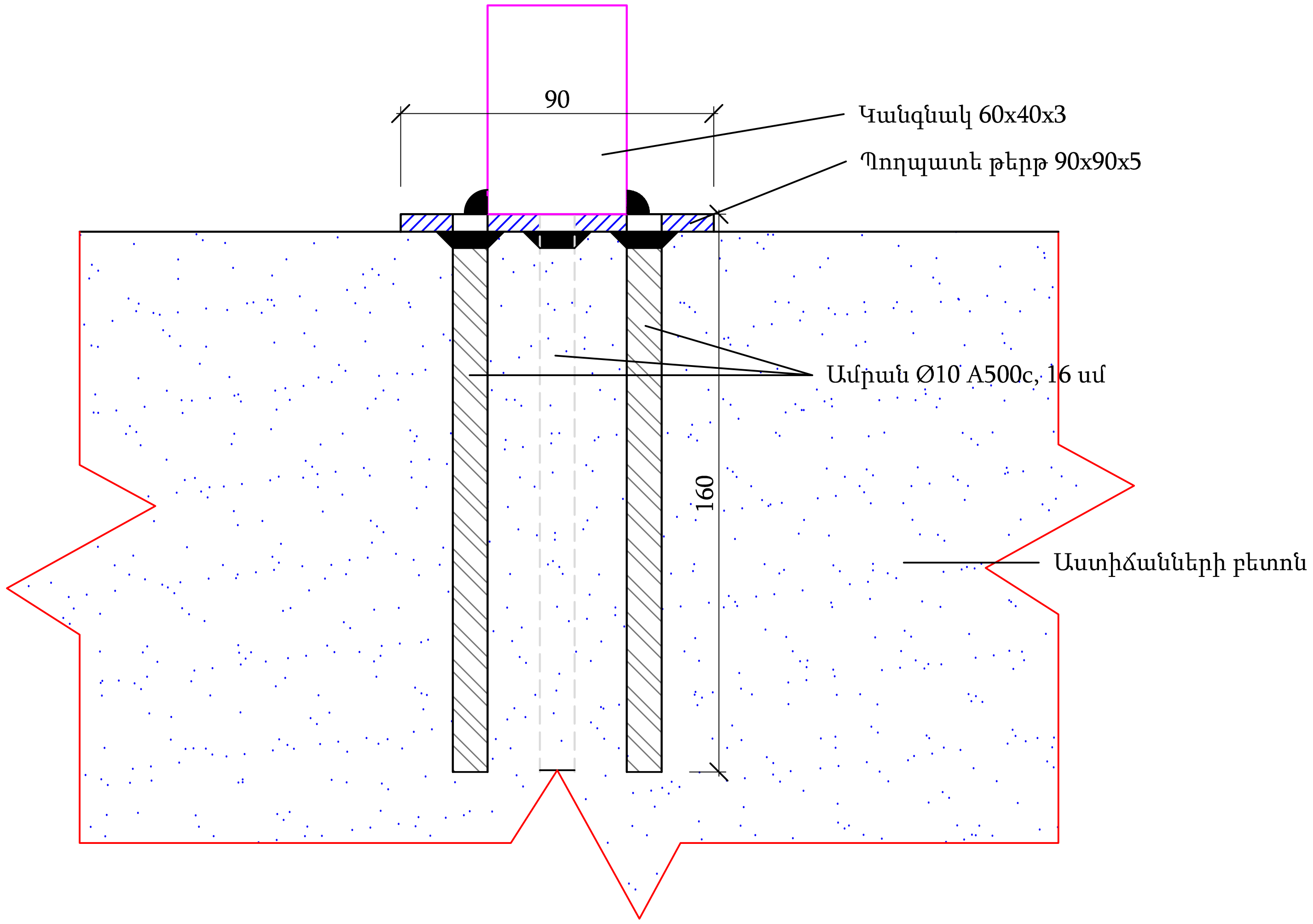

Ներդիրների պողպատի աղյուսակ

Դիրքերի	Տրամագիծը Չափերը մմ	Երկար. մմ	Քանակը հատ	Ընդհ. երկ. մ	Քաշը 1գծ.մ կգ	Ընդհ. քաշը կգ
1	-90x8	90	1	0.09	5.66	0.51
2	∅10	160	3	0.48	0.62	0.30
					Ընդամենը	0.81

թերթ 9

Իջևան համայնքի Իջևան քաղաքի Բլբուլյան փողոցի 86, 103, 105 շենքերի բակերի և 86 շենքից 105 շենք տանող ճանապարհի հիմնանորոգման և ասֆալտապատման աշխատանքների նախագիծ

Բազրիքի կոնստրուցիա